URBANISTIČKO - TEHNIČKI USLOVI

1	**CRNA GORA** **OPŠTINA BIJELO POLJE** **Broj:06/4-332/26-29/2** **Bijelo Polje, 09.02.2026.godine**	**OPŠTINA BIJELO POLJE**
2	Sekretarijat za planiranje i uređenje prostora Opštine Bijelo Polje, na osnovu člana 143 stav 2 i stav 3 Zakona o uređenju prostora (,,Sl. list CG" br. 19/25, 28/25, 49/25) i podnijetog zahtjeva Kurtanović Nerma iz Bijelog Polja, izdaje:	
3	**URBANISTIČKO-TEHNIČKE USLOVE** **za izradu tehničke dokumentacije**	
4	za izgradnju objekta na lokaciji koju čini katastarska parcela br.246/1 KO Potkrajci u zahvatu Prostorno urbanističkog plana Opštine Bijelo Polje("Sl.list CG-opštinski propisi", br. 7/14, „Sl.list CG" br.96/22).	
5	**PODNOSILAC ZAHTJEVA:**	**Kurtanović Nerma**
6	**POSTOJEĆE STANJE**	
	Katastarska evidencija U listu nepokretnosti 1135 - prepis na katastarskoj parceli br.246/1 KO Potkrajci evidentirana je njiva 1.klase površine 477m^2.	
7	**PLANIRANO STANJE**	
7.1.	**Namjena parcele odnosno lokacije**	
	Predmetna lokacija, nalazi se van zahvata Generalnog urbanističkog rješenja u području za koje se primjenjuju smjernice za izgradnju u okviru građevinskog područja seoskih naselja. Pretežna namjena u ruralnim naseljima unutar građevinskog područja je stanovanje male gustine SMG, u okviru koje je dozvoljena: -izgradnja stambenih objekata porodičnog stanovanja, prodavnice i zanatske radnje koje ni na koji način ne ometaju osnovnu namjenu i koje služe svakodnevnim potrebama stanovnika područja;	

	-poslovne djelatnosti koje se mogu obavljati u stanovima, kao i ugostiteljski objekti i manji objekti za smještaj, objekti za upravu, vjerski objekti, objekti za kulturu, zdravstvo i sport i ostali objekti društvenih djelatnosti koji služe potrebama stanovnika područja. Poslovni sadržaji mogu se organizovati i u prizemljima i mezaninima stambenih objekata.
7.2.	**Pravila parcelacije**
	Minimalna površina dijela katastarske parcele za individualno stanovanje je 400 m2, a max. 625 m2.
7.3.	**Građevinska i regulaciona linija, odnos prema susjednim parcelama**
	Regulaciona linija: regulaciona linija poklapa se sa granicom katastarske parcele br.246/1 KO Potkrajci. Minimalna udaljenost slobodno stojećeg objekta iznosi 2,5m od granice susjedne parcele. Građevinska linija prema lokalnom putu Prestreke – Sutivan je na rastojanju od 10m, a u slučajevima brdsko-planinskih predjela i nepovoljne topografije iznosi 5m.
8	**PREPORUKE ZA SMANJENJE UTICAJA I ZAŠTITU OD ZEMLJOTRESA, KAO I DRUGE USLOVE ZA ZAŠTITU OD ELEMENTARNIH NEPOGODA I TEHNIČKO-TEHNOLOŠKIH I DRUGIH NESREĆA**
	Proračune raditi na VII (sedmi) stepen seizmičkog inteziteta po MCS skali. Objekat mora biti izgrađen prema važećim propisima za građenje u seizmičkim područjima.Mjere zaštite od seizmičkih razaranja obuhvataju sve preporuke za planiranje i projektovanje koje su iznesene u planu, a odnose se na planiranje i funkcionalni zoning, planiranje i pojektovanje infrastrukturnih sistema, lociranje i fundiranje, tj izgradnju objekata. Ove mjere su u skladu sa rezultatima i preporukama "Elaborata o seizmološkim podlogama i seizmičkoj mikroreonizaciji područja Crne Gore". Pored toga, na predmetnom području obavezno je sprovođenje inženjersko - geoloških, seizmičkih i geofizičkih ispitivanja terena na kome će se graditi novi objekti. **Uslovi za zaštitu od prirodnih i tehničko-tehnoloških nesreća:** Potrebno je da se pri izgradnji na predmetnom prostoru, skupom urbanističkih i građevinskih karakteristika zadovolje potrebe zaštite i to prije svega tako da se smanje dejstva eventualnog mogućeg razaranja objekata. Zbog toga je, pri planiranju na ovom prostoru obavezno obezbijediti mjere zaštite od elementarnih i drugih većih nepogoda. U tom smislu, sa aspekta zaštite na predmetnom području su razrađene i sprovedene mjere i dati parametri povredivosti. Kao optimalna mjera za smanjenje povredivosti, ostvaren je koncept kojim je predmetni prostor koncipiran kao urbani sistem, koji će funkcionisati u sklopu celokupnog naselja. **Zaštita od požara:** Tehničkom dokumentacijom predvidjeti mjere zaštite od požara shodno propisima za ovu vrstu objekata.U cilju zaštite od elementarnih nepogoda postupiti u skladu sa Zakonom o zaštiti i spašavanju ("Sl.list CG", br.13/07, 05/08, 86/09, 32/11, 54/16, 146/21) i Pravilnikom o mjerama zaštite od elementarnih nepogoda ("Sl.list CG", br.8/93). **Zaštita na radu:** Projektant koji izrađuje projektnu dokumentaciju dužan je da shodno čl.9 Zakona o zaštiti i zdravlju na radu ("Sl.list CG",br.34/14, 44/18) pri izradi tehničke dokumentacije ugradi propisane mjere zaštite na radu u skladu sa tehnološkim projektnim zadatkom.

	Pri izgradnji objekta poslodavac koji izvodi radove dužan je izradi Plan mjera zaštite i zdravlja na radu u skladu sa aktom nadležnog ministarstva shodno članu 10 Zakona o zaštiti i zdravlju na radu.
9	**USLOVI I MJERE ZAŠTITE ŽIVOTNE SREDINE**
	Nove objekte graditi u skladu sa zahtijevanim visokim stepenom zaštite prirode, bez krčenja šuma, bez ugrožavanja vodotokova, sa primjenom visokih tehnologija u zaštiti zemljišta, voda, vazduha , flore i faune. Regulisati otpadne vode na adekvatan način da se eliminiše svako potencijalno zagađenje. Tehničkom dokumentacijiom predvidjeti uslove i mjere za zaštitu životne sredine u skladu sa odredbama Zakona o životnoj sredini, Zakona o proceni uticaja na životnu sredinu, Zakon o zaštiti prirode kao i svim važećim pravilnicima vezanim za ovu oblast.
10	**USLOVI ZA PEJZAŽNO OBLIKOVANJE**
	Zelenilo individualnih stambenih objekata (okućnice - SMG stanovanje) - ZO U zonama sa kućama za individualno stanovanje, prostor između regulacione i građevinske linije treba da bude slobodan i ozelenjen. Za ograđivanje se preporučuje živa ograda, naročito u ulicama koje zbog širine nemaju drvored. U starim naseljima, gdje su zgrade uglavnom postavljene na regulacionu liniju, na zelenim površinama između kuća, na prostoru prema ulici, mogu se saditi vrste iz kategorije niskog ili srednjevisokog drveća. U djelovima grada, gdje su kuće uglavnom proizvoljno povučene od ulične linije, dobro organizovanim zelenim površinama sa živim ogradama, ulicama se može dati nov, karakterističan izgled. Ulice mogu da budu prepoznatljive i po određenoj vrsti drveća, šiblja, puzavica ili cvjetnica.U okviru individualnog stanovanja neophodno je obezbijediti min. 30-40% zelenih površina, u zavisnosti od položaja parcele, zone stanovanja, namjene šireg prostora itd.
11	**USLOVI I MJERE ZAŠTITE NEPOKRETNIH KULTURNIH DOBARA I NJIHOVE ZAŠTIĆENE OKOLINE**
	U okviru predmetnog prostora potrebno je poštovati odredbe i metodologiju zaštite spomenika kulture koji su postavljeni u Zakonu o zaštiti kulturnih dobara („Sl.list CG" 49/10, 40/11, 44/17, 18/19) posebno članovi 87 i 88. U slučaju pronalaženja nalaza od arheološkog značaja, sve radove treba prekinuti i obavjestiti Ministarstvo kulture i Upravu za zaštitu kulturnih dobara, kako bi se preduzele sve potrebne mjere za njihovu zaštitu, shodno zakonu.
12	**USLOVI ZA LICA SMANJENE POKRETLJIVOSTI I LICA SA INVALIDITETOM**
	Tehničkom dokumentacijom obezbijediti prilaz i upotrebu objekta/objekata licima smanjene pokretljivosti u skladu sa članom 30 Zakona o izgradnji objekata ("Sl. list CG" br. 19/25, 92/25, 160/25).
13	**USLOVI ZA POSTAVLJANJE I GRADNJU POMOĆNIH OBJEKATA**
	/

14	**USLOVI ZA OBJEKTE KOJI MOGU UTICATI NA BEZBJEDNOST VAZDUŠNOG SAOBRAĆAJA**
	/
15	**USLOVI ZA OBJEKTE KOJI MOGU UTICATI NA PROMJENE U VODNOM REŽIMU**
	Prilikom izrade tehničke dokumentacije poštovati Zakon o vodama ("Sl.list.RCG", br.27/07, i „Sl.list CG" 73/10, 32/11, 47/11, 48/15, 52/16, 55/16, 2/17, 80/17 i 84/18).
16	**MOGUĆNOST FAZNOG GRAĐENJA OBJEKTA**
	/
17	**USLOVI ZA PRIKLJUČENJE NA INFRASTRUKTURU**
17.1.	**Uslovi priključenja na elektroenergetsku infrastrukturu**
	Za priključak novih objekata predviđeno je postavljanje samostojećih niskonaponskih razvodnih ormana sa izvodima sa kojih se priključuju objekti odnosno ormani sa mjernim uređajima, ili samostojeći razvodni ormani sa mjernim uređajima. Za priključak objekata predvidjeti na granici razdvajanja parcela, odnosno na granici parcele samostojeće ormane sa opremom za mjerenje potrošnje električne energije objekata. Ukoliko se zadržava vazdušna mreža priključne mjerne ormane objekat postaviti na betonskim NN stubovima. Način priključenja objekta kao i tip i presek priključnih kablova za objekte biće određen od nadležnog elektrodistributivnog preduzeća i glavni projekti koji će se izrađivati za ove objekte. Pri izgradnji objekata pridržavati se propisa o minimalnom rastojanju od vodova pod naponom svih naponskih nivoa prema važećim pravilnicima o tehničkim normativima za izgradnju nadzemnih i podzemnih elektroenergetskih vodova napona od 1 kV do 400 kV („Službeni list SFRJ", broj 65/88 i „Službeni list SRJ", broj 18/92), a koji govori o minimalnoj sigurnosnoj horizontalnoj udaljenosti i siguronosnoj visini objekata od vodova pod naponom.Zabranjuje se izgradnja stambenih, ugostiteljskih objekata, proizvodnih objekata i ostalih objekata u zaštitnoj zoni dalekovoda. Prilikom izgradnje objekata držati se važećih tehničkih propisa za izgradnju nadzemnih elektroenergetskih vodova nazivnog napona od 1 kV do 400 kV i objekata elektroenergetske infrastrukture. Zaštitni pojas za elektrovodove Dalekovod 400 kV: širina koridora min 40 m obostrano od horizontalne projekcije dalekovoda. Dalekovod 220 kV: širina koridora min 30 m obostrano od horizontalne projekcije dalekovoda. Dalekovod 110 kV: širina koridora min 25m obostrano od horizontalne projekcije dalekovoda. Dalekovod 35 kV: širina koridora min 10 m obostrano od horizontalne projekcije dalekovoda. Dalekovod 10 kV: širina koridora min 5 m obostrano od horizontalne projekcije dalekovoda.

	Sve objekte, a naročito objekte za stalan boravak ljudi, treba graditi što dalje od dalekovoda 400 kV, 220 kV i 110 kV (min. 25 m od DV 110 kV, odnosno 30 m od DV 220 kV). Za dobijanje odobrenja za izgradnju objekata u blizini vodova navedenog naponskog nivoa potrebno je pribaviti saglasnost od nadležnog JP za prenos el. energije, koje će kao subjekat koji koristi el.energetske objekte utvrditi uslove za izgradnju. Gradnju objekata za stalan boravak ljudi, kao i drugih objekata treba izbjegavati i u blizini vodova 35kV i 10kV, odnosno u zoni od min. 5 m lijevo i desno horizontalno od projekcije najbližeg provodnika u neotklonjenom stanju. Ukoliko se iz nekih opravdanih razloga mora graditi u navedenoj zoni, potrebno je prije početka izgradnje pribaviti saglasnost od nadležnog JP na elaborat koji treba da uradi ovlašćena projektantska organizacija za takve poslove a koji treba da sadrži: - uzdužni i poprečni profil trase dalekovoda u rasponu ukrštanja (geodetski snimak) sa prikazom visine stubova i provodnika iznad zemlje; - situacioni prikaz položaja objekata u odnosu na dalekovod; - potreban proračun; - zaključak o ispunjenosti svih uslova iz tehničkih propisa i mišljenje da li se izgradnjom u blizini el. energetskog objekta ugrožava bezbjednost ljudi i imovine. Tehnička dokumentacija treba da sadrži razradu priključka objekta na niskonaponsku mrežu koji je neophodno projektovati shodno uslovima datim u Tehničkim preporukama EPCG i to: -Tehnička preporuka za priključenje potrošača na niskonaponsku mrežu TP-2 (dopunjeno izdanje) -Tehnička preporuka – Tipizacija mjernih mjesta -Uputstvo i tehnički uslovi TP-1b-Distributivna transformatorska stanica DTS-EPCG 10/04 kV. Električne instalacije projektovati i izvesti u skladu sa važećim propisima i standardima. Električne instalacije projektovati i izvesti u skladu sa važećim propisima i standardima.
17.2.	**Uslovi priključenja na vodovodnu i kanalizacionu infrastrukturu**
	Hidrotehničke instalacije projektovati prema važećim tehničkim propisima i standardima <u>Tretman otpadnih voda za infrastrukturno nepristupačne lokacije</u> <u>Ekološki bioprečistači - septičke bio jame</u> Ekološka osviješćenost vodi ka traženju čišćih, energetski učinkovitijih i jednostavnih rješenja kada je u pitanju odvođenje otpadnih voda. Biološki uređaji su zamjena za klasične septičke jame, koje su ekološki neprihvatljive. Iz biološkog uređaja ispušta se pročišćena voda koja ne opterećuje okoliš, za razliku od klasične septičke jame. Biološki uređaji iziskuju i manje troškove, pogotovo s obzirom na septičke jame, koje je potrebno čistiti svakih nekoliko mjeseci. Investicija u biološki uređaj je podjednaka investiciji u zbirne septičke jame odgovarajućeg potrebnog volumena. Septička biojama je izrađena od polietilena, kao jedinstvena cjelina sa središnjim otvorom na vrhu, za koji je predviđen nepropusni poklopac s navojima. Središnji otvor namijenjen je za reviziju i za odstranjivanje otpada i mulja. U unutrašnjosti biološke jame nalazi se konusni lijevak sa ljevkastim završetkom za izlazak pročišćenih voda od PVC-a, promjera u zavisnosti od veličine i kapaciteta jame, s gumenom (NEOPREN) spoljnom brtvom. Ovaj se proizvod koristi za potrebe stanovnika sa potrošnjom vode od 100 do 400 l/osobi, a izveden je od reciklirajućeg materijala.

	Preporučuje se za sakupljanje kućnih otpadnih (sanitarnih) voda i kod manjih industrijskih postrojenja. 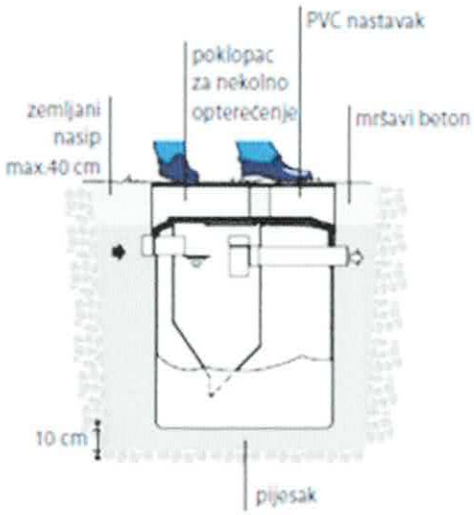 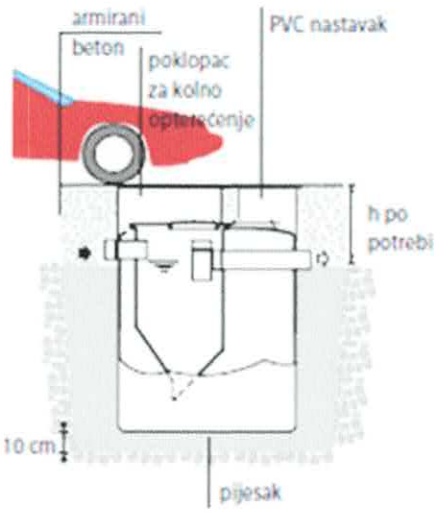 Priključenje predmetnog objekta na gradsku hidrotehničku mrežu projektovati prema tehničkim uslovima DOO Vodovod "Bistrica" iz Bijelog Polja, broj 03-332/26-37/2 od 03.02.2026.godine, koji čine sastavni dio ovih uslova.
17.3.	**Uslovi priključenja na saobraćajnu infrastrukturu**
	Objekat se priključuje na lokalni put Prestreke – Sutivan (L16) prema saobraćajno - tehničkim uslovima za izradu projektne dokumentacije br. 14-334/26-28/1 od 29.01.2026.godine, izdatim od strane Sekretarijata za stambeno – komunalne poslove i saobraćaj opštine Bijelo Polje, koji čini sastavni dio ovih uslova.
17.4.	**Ostali infrastrukturni uslovi**
	Mjesto, način i uslovi priključenja objekta na telekomunikacionu infrastrukturnu mrežu: Priključak novih objekata na TK infrastrukturu predviđen je iz samostojećih koncentracionih ormana ili direktno do TK ormana postavljenih u samom objektu. Priključak izvesti kroz prethodno položene PVC cijevi 110mm, odnosno PE cijevi prečnika 40mm do objekata. Unutrašnju telekomunikacionu instalaciju izvoditi u svemu prema Uputstvu o izradi telefonskih instalacija i uvoda - ZJPTT i važećih propisa i standarda iz ove oblasti. Prilikom izrade tehničke dokumentacije potrebno je poštovati propise koji se odnose na zaštitu i izgradnju elektronske komunikacione infrastrukture i elektronskih komunikacionih mreža, odnosno Zakona o elektronskim komunikacijama ("Sl.list CG", br.40/13, 56/13, 2/17 i 49/19) i ostalih propisa koji su doneseni na osnovu njega. Takođe koristiti sledeće sajtove: -sajt na kome se nalaze relevantni propisi u skladu sa kojim se obavlja izrada tehničke dokumentacije http://www.ekip.me/regulativa/; -sajt na kome Agencija objavljuje podatke o postojećem stanju elaktronske komunikacione infrastrukture http://ekinfrastruktura.ekip.me/ekip.me kao i -adresu web portala http://ekinfrastruktura.ekip.me/ekip/login.isp preko koga sve zainteresovane strane od Agencije za telekomunikacije i poštansku djelatnost mogu da zatraže otvaranje korisničkog naloga, kako bi pristupili georeferentnoj bazi podataka

	elektronske komunikacione infrastrukture. **Uslovi za kablovske distributivne sisteme RTV programa:** Priključak objekata na KDS izvesti podzemnim optičkim ili koaksialnim kablom ostavljenog kroz odgovarajuću PVC cijev do unutrašnjeg priključka (KDS distributivni orman ili direktan priključak za individualni objekat).
18	**POTREBA IZRADE GEODETSKIH, GEOLOŠKIH (GEOTEHNIČKIH, INŽENJERSKO-GEOLOŠKIH, HIDROGEOLOŠKIH, GEOMEHANIČKIH I SEIZMIČKIH) PODLOGA, KAO I VRŠENJA GEOTEHNIČKIH ISTRAŽNIH RADOVA I DRUGIH ISPITIVANJA**
	Potrebe za geološkim, hidrološkim, geodetskim ispitivanjima: Svi objekti moraju biti izgrađeni prema važećim propisima i u skladu sa geomehaničkim ispitivanjima u zoni građenja. Meteorološki podaci: Područje opštine Bijelo Polje ima umereno kontinentalnu klimu u prostornom dolinskom dijelu. Dolinski dio karakteriše umereno topla i vlažna klima sa toplim ljetima. Srednja godišnja temperatura iznosi 9,4 C. Najtopliji mjesec je jul sa srednjom temperaturom 19,1 C, a najhladniji mjesec je januar sa temperaturom -0,9 C. Srednja godišnja vrednost insolacije je 1 635,3 časova, srednji mjesečni maksimum je u julu mjesecu i iznosi 228,4 časova, a minimum je u decembru sa 39 časova. Veći dio područja odlikuje se modifikovanim fluviometrijskim režimom padavina, pri čemu se maksimalne količine izlučuju u kasnoj jeseni i u prvom dijlu zime (oktobar-januar), a minimalne tokom ljeta (jun-avgust). Za područje opštine Bijelo Polje, obimnije snežne padavine karakteristične su od sredine novembra, a najintenzivnije su u razdoblju decembar-mart. Snežni pokrivač traje oko 5 meseci. Srednja godišnja suma padavina je 920mm. Srednja mjesečna suma padavina najveća je u novembru i iznosi 112,8mm, a najmanja u avgustu 55,1mm. Na osnovu podataka mjernih stanica može se konstatovati da se relativna vlažnost vazduha u Bijelom Polju nalazi u granicama umjerene povišenosti. Relativna vlažnost vazduha je veća zimi nego ljeti. Na planinama ljeti raste sa visinom. Srednja godišnja vrijednost vlažnosti je 77,3%, maksimum je u decembru 84,1%, dok je minimum u julu 72,6%. U Bijelom Polju su izrazitije zastupljeni vjetrovi iz jugozapadnog, jugoistočnog i sjeveroistočnog pravca jer se tim pravcima pruža dolina Lima i njene pritoke s jedne i bjelopoljska kotlina sa druge strane.
19	**POTREBA IZRADE URBANISTIČKOG PROJEKTA**
	/
20	**ZA ZGRADE URBANISTIČKO-TEHNIČKI USLOVI SADRŽE I URBANISTIČKE PARAMETRE**

	Oznaka urbanističke parcele	katastarska parcela br.246/1 KO Potkrajci
	Površina urbanističke parcele	Površina katastarske parcele iznosi 477 m^2

	Maksimalni indeks zauzetosti	0,4
	Maksimalni indeks izgrađenosti	0,8
	Bruto građevinska površina objekata (max BGP)	500m2
	Maksimalna spratnost objekata	P+1+Pk (tri etaže bez obzira na njihovu nomenklaturu).
	Maksimalna visinska kota objekta	/
	Objekat može imati podrumski dio ako ne postoje smetnje geotehničke ili hidrotehničke prirode. Površina ovih etaža ne ulazi u obračun urbanističkih parametara. Najveća visina etaže za obračun visine građevine, mjerena između gornjih kota međuetažnih konstrukcija iznosi za stambene etaže 3,50m a za poslovne etaže 4,50m. Potkrovlje (Pk) je dio građevine čiji se prostor nalazi neposredno ispod kosog ili zaobljenog krovišta. Najveće moguće dimenzije potkrovlja određene su visinom nadzidka od 1,60m, te visinom sljemena krovišta od 4,5m mjerenih od gornje kote podne konstrukcije potkrovlja.	
	Parametri za parkiranje odnosno garažiranje vozila	Parkiranje i garažiranje je planirano u okviru parcele ili u garaži u objektu. Broj parking mjesta obezbjediti po normativu - 1 PM /1 stan. Minimalna širina kolskog prilaza sa javne saobraćajnice je 3m.
	Smjernice za oblikovanje i materijalizaciju, posebno u odnosu na ambijentalna svojstva područja	Izgradnju objekta projektovati u duhu i skladu sa postojećim objektima i u skladu sa ambijentom, kao i u skladu sa tehničkim propisima, normativima i standardima za projektovanje ove vrste objekata.U izgradnji objekata treba koristiti elemente tradicionalne arhitekture tog podneblja ukomponovane na savremen način, prirodne materijale i dr. Fasade objekata su predviđeni od kvalitetnog i trajnog materijala i kvalitetno izvedeni.Projektovati kose krovne ravni propisanog nagiba za ovo podneblje uz korišćenje elemenata tradicionalne arhitekture i prirodne materijale ukomponovane na savremen način. Krovni pokrivači su predviđeni od kvalitetnog i trajnog materijala i kvalitetno izvedeni.Za sve objekte se preporučuju kosi krovovi, dvovodni ili četvorovodni, a kod komplikovanijih objekata i kombinovani, nagib krovnih ravni je u funkciji odabranog krovnog pokrivača. Krovni pokrivač je crijep, tegola, lim ili neki drugi kvalitetan materijal.

	Uslovi za unapređenje energetske efikasnosti	Održivoj potrošnji energije treba dati prioritet racionalnim planiranjem potrošnje, te implementacijom mjera energetske efikasnosti u sve segmente energetskog sistema. Održiva gradnja je svakako jedan od značajnijih segmenata održivog razvoja koji uključuje: -Upotrebu građevinskih materijala koji nisu štetni po životnu sredinu -Energetsku efikasnost zgrada -Upravljanje otpadom nastalim prilikom izgradnje ili rušenja objekata U cilju energetske i ekološki održive izgradnje objekata treba težiti : -Smanjenju gubitaka toplote iz objekta poboljšanjem toplotne zaštite spoljnih elemenata i povoljnim odnosom osnove i volumena zgrade -Povećanju toplotnih dobitaka u objektu povoljnom orijentacijom zgrade i korišćenjem sunčeve energije -Korišćenju obnovljivih izvora energije u zgradama (biomasa, sunce, vjetar itd) -Povećanju energetske efikasnosti termoenergetskih sistema. U cilju racionalnog korišćenja energije treba iskoristiti sve mogućnosti smanjenja korišćenja energije u objektima. Pri izgradnji objekata koristiti savremene termoizolacione materijale, kako bi se smanjila potrošnja toplotne energije. -Predvidjeti mogućnost korišćenja solarne energije. -Kao sistem protiv preterane insolacije korititi održive sisteme (zasenu škurama, gradjevinskim elementima, zelenilom i sl.) kako bi se smanjila potrošnja energije za veštačku klimatizaciju. -Pri proračunu koeficijenta prolaza toplote objekata uzeti vrednosti za 20-25% niže od maksimalnih dozvoljenih vrijednosti za ovu klimatsku zonu. -Drvoredima i gustim zasadima smanjiti uticaj vjetra i obezbjediti neophodnu zasjenu u ljetnjim mjesecima.

		Kod gradnje novih objekata važno je već u fazi idejnog rešenja u saradnji sa projektantom predvideti sve što je potrebno da se dobije kvalitetna i optimalna energetski efikasna zgrada. Zato je potrebno: -Analizirati lokaciju, orjentaciju i oblik kuće -Primeniti visoki nivo toplotne izolacije kompletnog spoljnjeg omotača objekta i izbegavati toplotne mostove. U cilju racionalnog korišćenja energije treba iskoristiti sve mogućnosti smanjenja korišćenja energije u objektima. Pri izgradnji objekata koristiti savremene termoizolacione materijale, kako bi se smanjila potrošnja toplotne energije
21	**DOSTAVLJENO:** - Podnosiocu zahtjeva - Direktoratu za inspekcijski nadzor - Arhivi	
22	**OBRAĐIVAČI URBANISTIČKO-TEHNIČKIH USLOVA:**	
	Aleksandra Bošković A Bošković	
23	**OVLAŠĆENO SLUŽBENO LICE:**	**Haris Šahman**
24	**M.P.** Opština Bijelo Polje – Crna Gora – Sekretarijat za planiranje i uređenje prostora – BIJELO POLJE	**potpis ovlašćenog službenog lica**
25	**PRILOZI**	
	- Grafički prilozi iz planskog dokumenta - Tehnički uslovi u skladu sa posebnim propisom - List nepokretnosti i kopija kat.plana	Saobraćajno-tehnički uslovi Sekretarijata za stambeno – komunalne poslove i saobraćaj Opštine Bijelo Polje br. 14-332/26-28/1 od 29.01.2026. godine Uslovi DOO Vodovod "Bistrica" iz Bijelog Polja, broj 03-332/26-37/2 od 03.02.2026.godine.

D.o.o
VODOVOD "BISTRICA"
Bijelo Polje

Muha Dizdarevića 8, 84000 Bijelo Polje
Tel/ 050/432-239, Fax: 050/432-120,
Korisnicka služba: 050/431-006
e-mail: vodovodbp@ t-com.me
PIB: 02004011, PDV: 70/31-00424-6,
Šifra djelatnosti 41000

CKB banka: 510-2196-48, Hipotekarna banka : 520-13821-31, Atlas banka: 505-96494-37, Prva banka: 535-5787-81

Broj: 03-332/26-37/2 03.02.2026. godine

Crna Gora
Opština Bijelo Polje
Pisarnica: Služba za zajedničke poslove

Primljeno: 03.02.2026				
Organizaciona jedinica	Jedinstveni klas. znak	Redni broj	Prilog	Vrijednost
06	332/26	29/6		

Za: Opština Bijelo Polje
Sekretarijat za planiranje i uređenje prostora
Ul. Slobode bb
84000 Bijelo Polje

Veza: Zahtjev za izdavanje urbanističko – tehničkih uslova za izradu tehničke dokumentacije br. **06/4-332/26-29/3** od **23.01.2026**. god.
Predmet: Odgovor na zahtjev za izdavanje urbanističko – tehničkih uslova za izradu tehničke dokumentacije

Na osnovu Zakona o planiranju prostora i izgradnji objekata, član 74., a rješavajući po zahtjevu **Kurtanović Nermine** D.O.O. Vodovod „BISTRICA", Bijelo Polje izdaje uslove za izradu tehničke dokumentacije za izgradnju objekta na kat. parc. br. **246/1 KO Potkrajci.**

U vezi Vašeg zahtjeva za izdavanje uslova, br. **06/4-332/26-29/3** od **23.01.2026.** godine, dostavljamo Vam uslove za izgradnju objekta i priključenje na gradski vodovod i kanalizaciju za kat. parc. **246/1 KO Potkrajci**.

Vodovodna mreža **HDPE Ø110mm** prolazi sa desne strane magistralnog puta Bijelo Polje Prijepolje, gdje treba planirati priključenje vodovodne mreže za objekat na kat. parc. br. **246/1 KO Potkrajci**. Prosječna dubina glavnog vodovoda je oko **100cm**. U tom dijelu naselja pritisak u vodovodnoj mreži iznosi oko **3,0 bar**. Investitor radova je u obavezi da riješi sve imovinsko pravne probleme i da priključnu liniju položi do mjesta priključenja na glavnu vodovodnu mrežu, dio cjevovoda od vodomjerne šahte do mjesta priključenja na gradsku vodovodnu mrežu postaje dio javnog sistema. Vodomjer predvidjeti u šahti za smještaj vodomjera minimalnih unutrašnjih dimenzija 100*100*100 cm. Vodomjerna šahta osim vodomjera treba sadržati regulator pritiska, hvatač mulja kao i prvi i drugi ventil. Vodomjer predvidjeti od proizvođača INSA ili drugog proizvođača koji ima iste gabarite kao vodomjer ovog proizvođača, sa državnim žigom Zavoda za metrologiju Crne Gore. U slučaju postojanja više stambenih (poslovnih) jedinica u skloništu za vodomjer predvidjeti vodomjere za svaku stambenu (poslovnu) jedinicu posebno. Kod objekata koji imaju hidrantsku mrežu predvidjeti poseban vodomjer za istu. Za vodomjere promjera preko 50mm predvidjeti vodomjer kombinovanog tipa. Prečnik priključne linije usvojiti prema hidrauličkom proračunu. Prilikom izgradnje objekta, investitor je dužan da uradi privremeni priključak sa instalacijom vodomjera, koji će koristiti u toku izvođenja radova na objektu i isti prijavi tehničkoj službi Vodovoda „Bistrica".

D.o.o
VODOVOD "BISTRICA"
Bijelo Polje

Muha Dizdarevića 8, 84000 Bijelo Polje
Tel/ 050/432-239, Fax: 050/432-120,
Korisnicka služba: 050/431-006
e-mail: vodovodbp@ t-com.me
PIB: 02004011, PDV: 70/31-00424-6,
Šifra djelatnosti 41000

CKB banka: 510-2196-48, Hipotekarna banka : 520-13821-31, Atlas banka: 505-96494-37, Prva banka: 535-5787-81

Fekalna kanalizacija ne postoji za ovaj dio naselja. Potrebno je uraditi separator za preradu otpadnih voda (biološki separator). Prilikom odabira separatora voditi računa o potrebnom stepenu prečišćene vode, a prečišćenu vodu nakon tretmana treba sprovesti u prirodni recipijent – rijeku Lim ili upojni bunar. (Uredba o klasifikaciji i kategorizaciji podzemnih i površinskih voda na teritoriji Crne Gore). Kvalitet prečišćene vode mora zadovoljiti Pravilnik o kvalitetu i sanitarno – tehničkim uslovima za ispuštanje otpadnih voda u recipijent i javnu kanalizaciju, Sl. List CG, br. 45/08 od 31.07.2008, 9/10 od 19.02.2010, 26/12 od 24.05.2012, 52/12 od 12.10.2012 i 59/13 od 26.12.2013.godine.
Hidrotehničke instalacije projektovati prema važećim tehničkim propisima i standardima.

Prilog: Skica sa približnim položajem cjevovoda i
mjestom priključenja na vodovodnu mrežu

Tehnička obrada

Tomović Radoš dipl.inž. građ.

M.P.

D.O.O. VODOVOD „BISTRICA"
Bijelo Polje
Tehnički rukovodilac,

Marko Bulatović, dipl. inž. građ.

SUTIVAN
RIJEKA LIM
K.O. Rotkrajci
K.O. Rotkrajci

Crna Gora
Opština Bijelo Polje
Sekretarijat za stambeno
komunalne poslove i saobraćaj

Adresa: Ul. Nedjeljka Merdovića bb,
84 000 Bijelo Polje, Crna Gora
Tel/fax +382 (0) 50 484 811
E-mail: saobracaj@bijelopolje.co.me

Br: 14-332/26-28/1 29.01.2026. godine
Za: Sekretarijat za planiranje i uređenje prostora, Opština Bijelo Polje
Veza: Zahtjev za izdavanje uslova
Predmet: Saobraćajno tehnički uslovi

Sekretarijat za stambeno-komunalne poslove i saobraćaj riješavajući po zahtjevu Sekretarijata za planiranje i uređenje prostora, Opštine Bijelo Polje broj 14-332/26-28 od 23.01.2026.godine veza akt broj 06/4-332/26-29/4 od 23.01.2026.godine, na osnovu člana 17 stav 1 tačka 1, i stava 2 i 4 istog člana, i člana 26 Zakona o putevima ("Službeni list Crne Gore", br. 082/20 i 140/22) izdaje:

SAOBRAĆAJNO TEHNIČKE USLOVE

Saobraćajno tehnički uslovi se izdaju investitoru Kurtanović Nermini za izradu tehničke dokumentacije za izgradnju objekta na lokaciji koju čini kat. parcela broj 246/1 KO Potkrajci u zahvatu Prostorno urbanističkog plana Opštine Bijelo Polje ("SL.list CG-opštinski propisi", br.7/14, "Sl.list CG", broj 96/22) na osnovu nacrta urbanističko tehničkih uslova broj 06/4-332/26-29/2 od 23.01.2026.godine izdatih od Sekretarijata za planiranje i uređenje prostora Opštine Bijelo Polje. Uslovi važe samo ako su riješeni pravno-imovinski odnosi. Uslovi su sledeći:

- Priključenje objekta izvršiti na lokalni put Sutivanska kat.parcele broj 1099 KO Potkrajci.
- Neophodno je pristupni put objektu objediniti u jedan jedinstveni prilaz-priključak.
- Na priključku objekta lokalnom putu neophodno je obezbijediti odgovarajuću preglednost za učesnike u saobraćaju.
- Odvod atmosferskih voda sa platoa, prilaznog puta i planiranog objekta predvidjeti tako da atmosferska voda ne dotiče na lokalni put.
- Parking prostor riješiti u okviru parcele.
- Širina zaštinog pojasa pored javnog puta u skladu sa članom 92 Zakona o putevima.

Radi izdavanje saobraćajne saglasnosti dostaviti Sekretarijatu Glavni projekat koji mora biti urađen u skladu sa važećim propisima i standardima iz ove oblasti kao i u skladu sa saobraćajno tehničkim uslovima izdatim od ovog organa, u suprotnom zahtjev će biti odbijen.

Dostavljeno:
- Sekretarijat za planiranje i uređenje prostora, Opština Bijelo Polje
- u spise

Duško Ružić
sekretar Sekretarijata

Kontakt osoba:
Jadranka Veličković, samostalni savjetnik I za saobraćaj tel: 067/276-495
Alida Sijarić, samostalni savjetnik III za saobraćaj

28000000016
105-919-379/2026

UPRAVA ZA NEKRETNINE

CRNA GORA

Crna Gora
OPŠTINA BIJELO POLJE
Pisarnica - Služba za zajedničke poslove
Primljeno: 23.01.2026

Org. jed.	Ured. klas. znak	Redni broj	Prilog	Vrijednost
06	332/26	29/1		

PODRUČNA JEDINICA
BIJELO POLJE

Broj: 105-919-379/2026
Datum: 22.01.2026.
KO: POTKRAJCI

Na osnovu člana 173 Zakona o državnom premjeru i katastru nepokretnosti ("Sl. list RCG" br. 29/07, "Sl. list CG" br. 73/10, 032/11, 040/11, 043/15, 037/17 i 17/18), postupajući po zahtjevu Sekretarijat za planiranje i uredjenje prostora br,06/4-332/26-29/1 od 21.01.2026 god., , za potrebe , izdaje se

POSJEDOVNI LIST 1135 - PREPIS

Posjednici

Matični broj - ID	Naziv - adresa i mjesto	Stvarno pravni odnos	Obim prava
	KURTANOVIĆ RIFAT NERMA	SOPSTVENIK - POSJEDNIK	1/1

Parcele

Blok	Broj	Podbroj RB	Plan Skica	Potes Kultura	Klasa	Površina m 2	Prihod	SP Pripis	Primjedba
246	1		2 14	PRESTREKE NJIVA	1	477	7.16	119/2025 1135/1	
Ukupno						477	7.16		

Naplata takse je oslobođena na osnovu člana 17 Zakona o administrativnim taksama ("Sl.list CG, br. 18/19). Naplata naknade oslobođena je na osnovu člana 174 Zakona o državnom premjeru i katastru nepokretnosti ("Sl. list RCG" br. 29/07, "Sl. list CG" br. 73/10, 032/11, 040/11, 043/15, 037/17 i 17/18).

Crna Gora UPRAVA ZA NEKRETNINE

Načelnik:

Madžgalj Rajko, dipl pravnik

CRNA GORA
UPRAVA ZA NEKRETNINE
PODRUČNA JEDINICA: BIJELO POLJE
Broj: 105-917/26-28-DJ
Datum: 22.01.2026.

Katastarska opština: POTKRAJCI
Broj lista nepokretnosti:
Broj plana: 2,3
Parcela: 246/1

KOPIJA PLANA

Razmjera 1: 2500

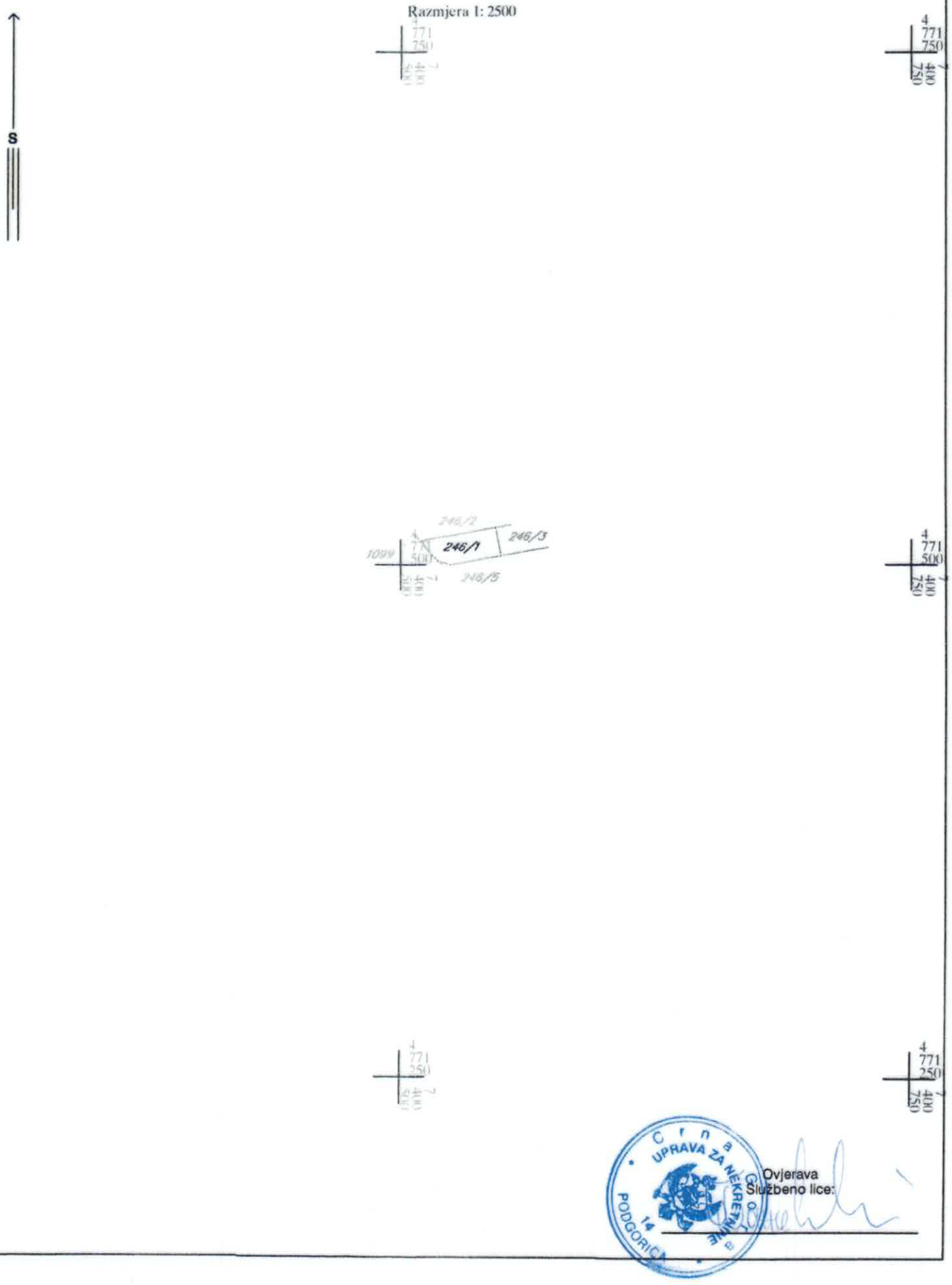

Ovjerava
Službeno lice:

*** UPRAVA ZA NEKRETNINE ***

PODRUČNA JEDINICA: BIJELO POLJE
KO: POTKRAJCI, R 1:2500
Po zahjevu broj: 105-917/26-110-DJ, od: 22.01.2026. godine

SEKRETARIJAT ZA PLANIRANJE I UREDJENJE PROSTORA

izdajemo slijedeće koordinate detaljnih tačaka katastarskih parcela
očitane grafički sa digitalnog plana
Katbase v2025.6.5 - (2) EKSPORT PODATAKA 22.01.2026 14:03

1	7400518.57	4771501.58	0.00	Odrzavanje
2	7400524.50	4771499.74	0.00	Odrzavanje
3	7400549.36	4771504.29	0.00	Odrzavanje
4	7400546.88	4771518.57	0.00	Odrzavanje
12131	7400510.24	4771511.20	0.00	
12132	7400515.68	4771504.45	0.00	
1 9	7400510.38	4771511.80	0.00	Odrzavanje
1 10	7400509.83	4771511.70	0.00	Odrzavanje

Parcela: 246/1 (P=479 DOZVOLJENO ODSTUPANJE POVRŠINE:38 mkv)
Frontovi:
od do dužina(m)
1 9-4 37.12
4-3 14.49
3-2 25.27
2-1 6.21
1-12132 4.07
12132-12131 8.67
12131-1 10 0.65
1 10-1 9 0.56

*** S L U Ž B E N A K O N S T A T A C I J A: ***

Uvidom u alfanumeričku i grafičku bazu podataka katastra nepokretnosti konstatuje se da postoji razlika u podacima koje se odnose na površinu parcele.

Razlika u površine parcele 246/1 iznosi mkv

Razlika u površinama je nastala prilikom prevodjenja analognog katastarskog plana u digitalni oblik.

*** Parcele su u postojećim (istim) granicama. ***

OBRAZLOŽENJE:RAZLIKA POVRSINE NUMERIKE I GRAFIKE U GRANICI DOZVOLJENOG ODSTUPANJA

Crna Gora UPRAVA ZA NEKRETNINE 14 PODGORICA

Obradila:

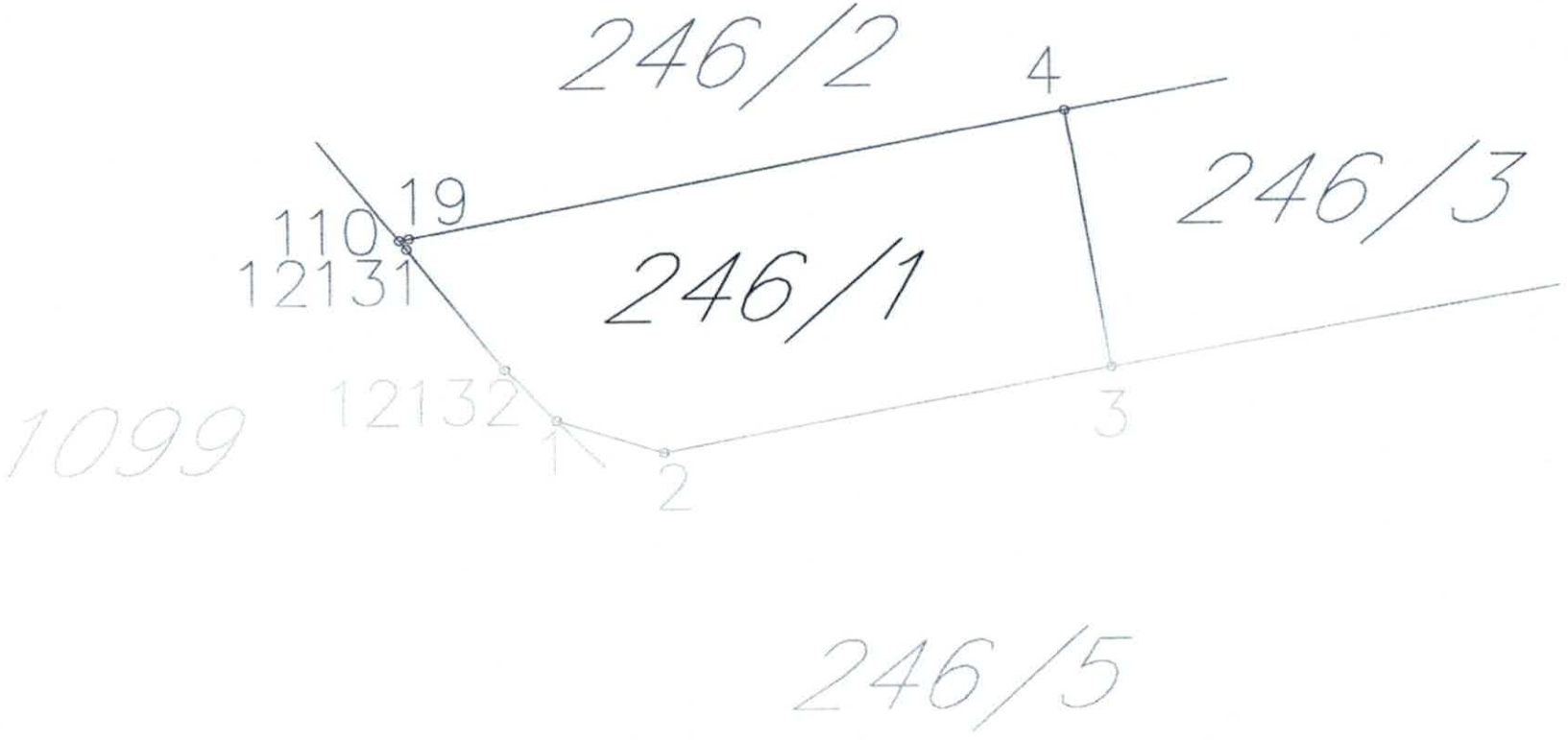
246/2
4
246/3
19
110
12131
246/1
12132
1099
1
2
3
246/5

CRNA GORA
UPRAVA ZA NEKRETNINE
PODRUČNA JEDINICA: BIJELO POLJE
Broj: 105-917/26-110-DJ
Datum: 22.01.2026.

Katastarska opština: POTKRAJCI
Broj lista nepokretnosti:
Broj plana: 2,3
Parcela: 246/1

SKICA PARCELA

Razmjera 1: 2500

S

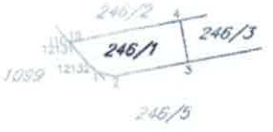

Ovjerava
Službeno lice

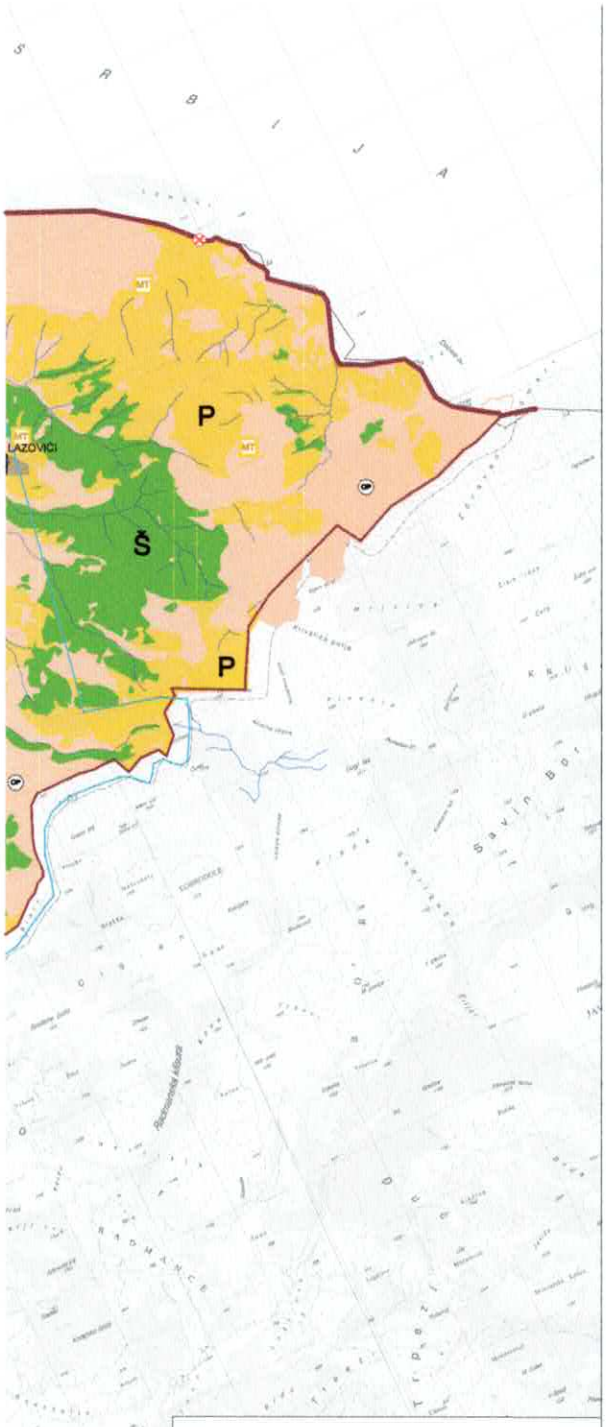

LEGENDA

Saobraćaj

- MAGISTRALNA SABRAĆAJNICA
- LOKALNI PUT
- ZAŠTITNI POJASEVI OBILAZNOG PUTA M-21 ---- 60m; ---- 25m
- ŽELJEZNIČKA PRUGA BEOGRAD-BAR sa infrastrukturnim i pružnim pojasom
- IDEJNO REŠENJE TRASE PRUGE PLJEVLJA-BIJELO POLJE VAR1.7(L=56.42KM)
- IDEJNO REŠENJE TRASE PRUGE BIJELO POLJE-BERANE-PEĆ VAR2.2 (L=56.89KM)
- IDEJNO REŠENJE TRASE PRUGE BIJELO POLJE-BERANE-PEĆ VAR3.3(L=55.60LM)
- KORIDOR TRASE PRUGE PLJEVLJA-BIJELO POLJE V1.7 (B=400.0M)
- KORIDOR TRASE PRUGE BIJELO POLJE-BERANE-PEĆ V2.2 i V2.3 (B=400.0M)
- KORIDOR AUTO PUTA L=2.0KM
- ZONA UTICAJA AUTOPUTA

Telekomunikacije

- TC Elektronski komutacioni čvor CT postojeći
- MT Bazna stanica mobilne telefonije postojeće
- MT Bazna stanica mobilne telefonije PLANIRANA
- Telekomunikaciona kanalizacija sa magistralnim optičkim kablom postojeća
- Postojeći optički kabel u dasnitvu ŽICG

Elektroenergetika

- Elektrovod 400kV
- Elektrovod 220kV
- Elektrovod 110kV
- Elektrovod 110kV PLAN
- Elektrovod 35kV
- Elektrovod 35kV PLAN
- KV vod 35kV PLAN
- Elektrovod 35kV UKIDANJE

LEGENDA

- N — POVRŠINE NASELJA za koje je predviđena generalna urbanistička razrada
- Površine ostalih naselja
- Izvorište građevinskog zemljišta
- Poljoprivredne površine
- Šumske površine
- Ostala prirodne površine
- Vodene površine
- Zaštićena područja
- Površine i koridori saobraćajne infrastrukture
- Površine i koridori ostale infrastrukture

MREŽA NASELJA:

- Centar regionalnog značaja
- Opštinski centar
- Lokalni centar
- Sekundarni lokalni centar
- Ostala naselja

- DPP — Detaljni prostorni plan auto puta Bar-Boljari (zona uticaja auto puta)
- PPPN — Prostorni plan posebne namjene Bjelasica-Komovi

SIMBOLI

- AUTOBUSKA STANICA
- ŽELJEZNIČKA STANICA
- ŽELJEZNIČKO STAJALIŠTE
- BENZINSKA STANICA
- PETLJA
- STALNI GRANIČNI PRELAZI
- OSTALI PRELAZI
- PREKOGRANIČNA SARADNJA
- HELIODROM
- PLANIRANO ODLAGALIŠTE OTPADA
- KONCESIONA PODRUČJA
- LEŽIŠTA MINERALNIH SIROVINA (tipovi, ojasan, građevinski, termo, bogar i mineralne vode)
- ŽICARA
- TS 400/110kV
- TS 110/35kV
- TS 35/10kV
- TS 110/35kV PLAN
- TS 35/10kV PLAN
- Reciklažno postrojenje
- IHME PLAN

PROSTORNO- URBANISTIČKI PLAN OPŠTINE BIJELO POLJE

PLAN

Legenda

- Granica PUP-a
- Opštinska granica
- Državna granica

ODLUKA O DONOŠENJU
PUP-a Bijelo Polje
BR. 02 - 728
od 06.03.2014.godine

PREDSJEDNIK SKUPŠTINE
Dženal Ljetković

NARUČILAC	OPŠTINA BIJELO POLJE		
NOSILAC IZRADE	MONTENEGROPROJEKT	PLANET CLUSTER	
PRILOG	NAMJENA POVRŠINA		
RUKOVODILAC TIMA	mr Jadranka Popović, dipl.ing.arh.urb. Antonio Jensenia Vega, arhitekta		
ODGOVORNI PLANER	Svetlana Ojdanić, dipl.prost.planer		
datum:mart 2014.god.	R 1:25000	list br. 3	

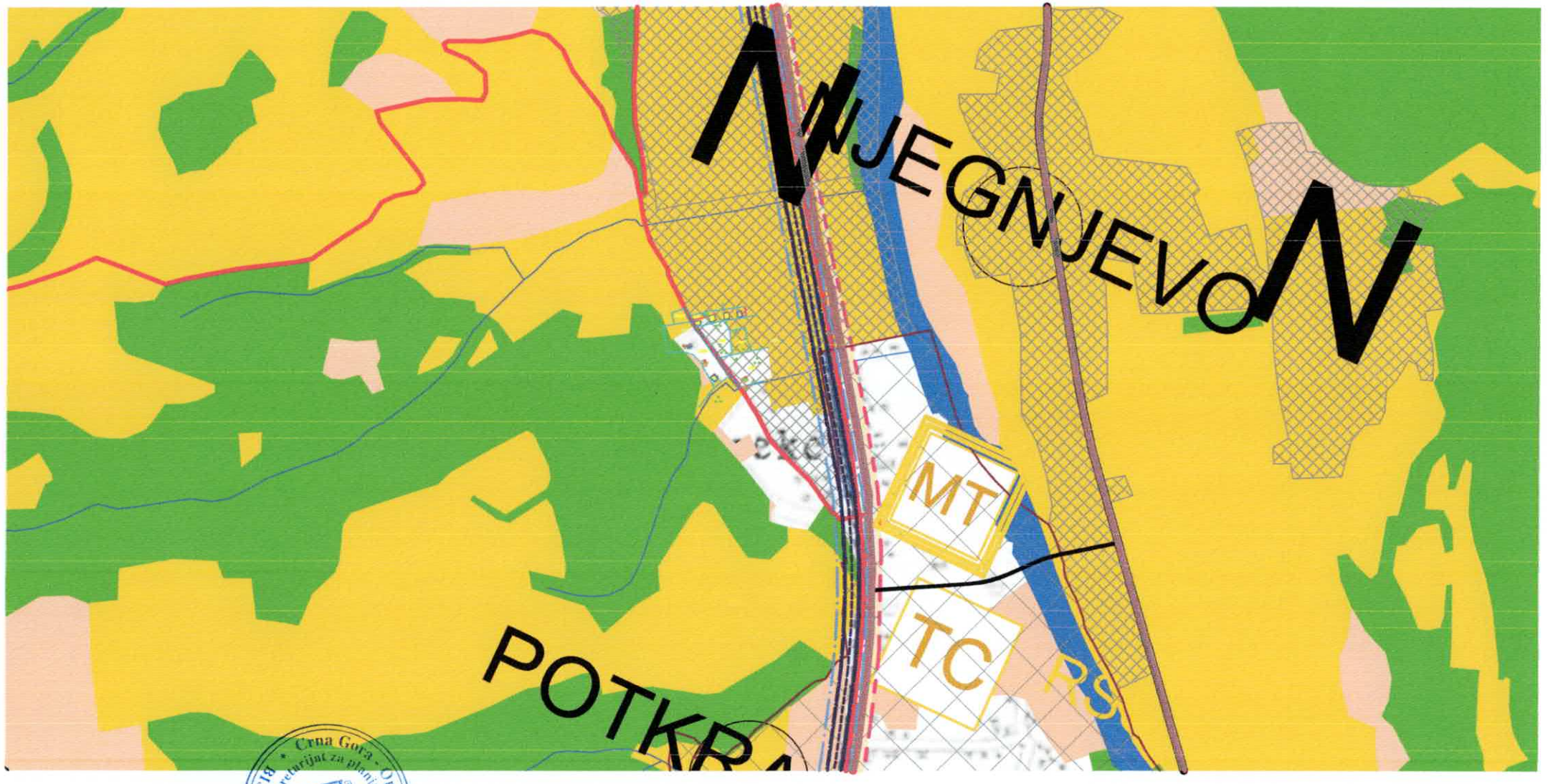

Crna Gora
Opština Bijelo Polje
Sekretarijat za planiranje i uređenje prostora
BIJELO POLJE

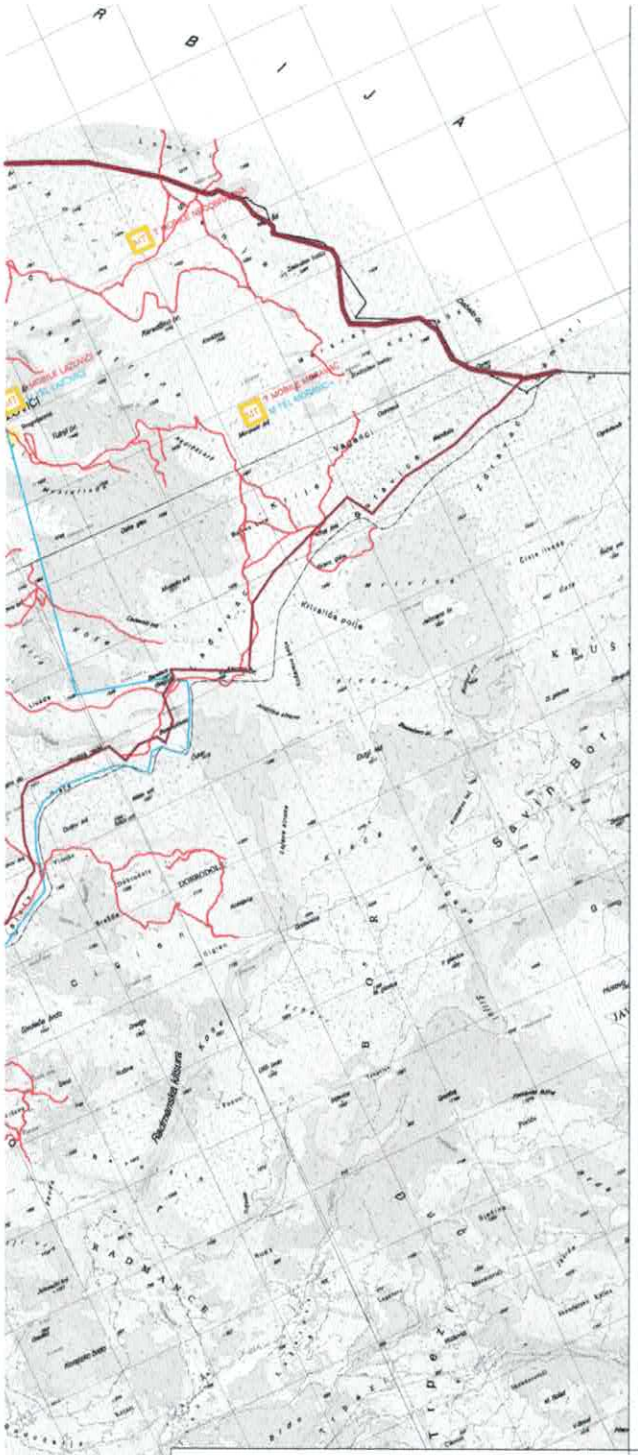

TELEKOMUNIKACIJE

- TC — ELEKTRONSKI KOMUNIKACIONI ČVOR CT POSTOJEĆI
- MT — BAZNA STANICA MOBILNE TELEFONIJE POSTOJEĆA
- MT — BAZNA STANICA MOBILNE TELEFONIJE **PLANIRANA**
- TELEKOMUNIKACIONA KANALIZACIJA SA MAGISTRALNIM OPTIČKIM KABLOM **POSTOJEĆA**
- POSTOJEĆI OPTIČKI KABAL U VLASNIŠTVU ŽICG

ELEKTROENERGETIKA

- ELEKTROVOD 400 kV
- ELEKTROVOD 220 kV
- ELEKTROVOD 110 kV
- ELEKTROVOD 110 kV PLAN
- ELEKTROVOD 35 kV
- ELEKTROVOD 35 kV PLAN
- KV VOD 35 kV PLAN
- ELEKTROVOD 35 kV UKIDANJE
- TS — TS 400/110 kV
- TS — TS 110/35 kV
- TS — TS 35/10 kV
- TS — TS 110/35 kV PLAN
- TS — TS 35/10 kV PLAN
- RASKLOPNO POSTROJENJE
- mHE PLAN

LEGENDA

SAOBRAĆAJ

- MAGISTRALNA SAOBRAĆAJNICA
- LOKALNI PUT
- VAŽNIJI PUTEVI KOJI NISU JAVNI
- ULICE U NASELJIMA
- ZAŠTITNI POJASEVI OBILAZNOG PUTA M-21 — 60m — 25m (član 4 i član 70 Zakon o putevima Sl.list RCG, br. 42/04)
- ŽELJEZNIČKA PRUGA BEOGRAD-BAR sa infrastrukturnim i pružnim pojasom (Zakon o železnici Sl.list RCG, br. 27/2013)
- IDEJNO REŠENJE TRASE PRUGE PLJEVLJA-BIJELO POLJE VAR1.7(L=56.42KM)
- IDEJNO REŠENJE TRASE PRUGE BIJELO POLJE-BERANE-PEĆ VAR2.2 (L=56.86KM)
- IDEJNO REŠENJE TRASE PRUGE BIJELO POLJE-BERANE-PEĆ VAR2.3(L=55.50LM)
- KORIDOR TRASE PRUGE PLJEVLJA-BIJELO POLJE V1.7 (B=400.0M)
- KORIDOR TRASE PRUGE BIJELO POLJE-BERANE-PEĆ V2.2 i V2.3 (B=400.0M)
- KORIDOR AUTO PUTA L=2.0HM
- ZONA UTICAJA AUTOPUTA
- ŽIČARA
- AUTOBUSKA STANICA
- ŽELJEZNIČKA STANICA
- ŽELJEZNIČKO STAJALIŠTE
- BENZINSKA STANICA
- PETLJA
- STALNI GRANIČNI PRELAZI
- OSTALI PRELAZI

LEGENDA

HIDROTEHNIKA

- R — REZERVOAR
- GLAVNI CEVOVOD POSTOJEĆI
- POSTOJEĆA VODOVODNA MREŽA
- REGULISANI VODOTOK
- Izvor vode preko 1000 L/s
- Izvor vode od 100-1000 L/s
- Izvor vode od 15-100 L/s
- CS1 — GLAVNA CRPNA STANICA ZA OTPADNU VODU
- POSTROJENJE ZA OTPADNE VODE "NEDAKUSI"
- PLANIRANA ODVODNI KANAL ZA ATMOSFERSKE VODE (U SKLOPU OBILAZNE SAOBRAĆAJNICE)
- GLAVNI CEVOVOD PLANIRANI
- PLANIRANA VODOVODNA MREŽA

PROSTORNO URBANISTIČKI PLAN OPŠTINE BIJELO POLJE

PLAN

LEGENDA

- GRANICA ZAHVATA PUP-a
- OPŠTINSKA GRANICA
- DRŽAVNA GRANICA

NARUČILAC	OPŠTINA BIJELO POLJE
NOSILAC IZRADE	MONTENEGROPROJEKT PLANET CLUSTER
PRILOG	TEHNIČKA INFRASTRUKTURA Saobraćaj, Hidrotehnika, Elektronska komunikaciona infrastruktura (Telekomunikacije) i Elektroenergetika
RUKOVODILAC TIMA	mr Jedranka Popović, dipl.ing.arh.urb. Antonio Jamsana Vega arhitekta
ODGOVORNI PLANER	Zoran Dašić, dipl.ing.građ. Nataša Novović, dipl.ing.građ. Željko Maraš, dipl.ing.e Nada Dašić, dipl.ing.el.

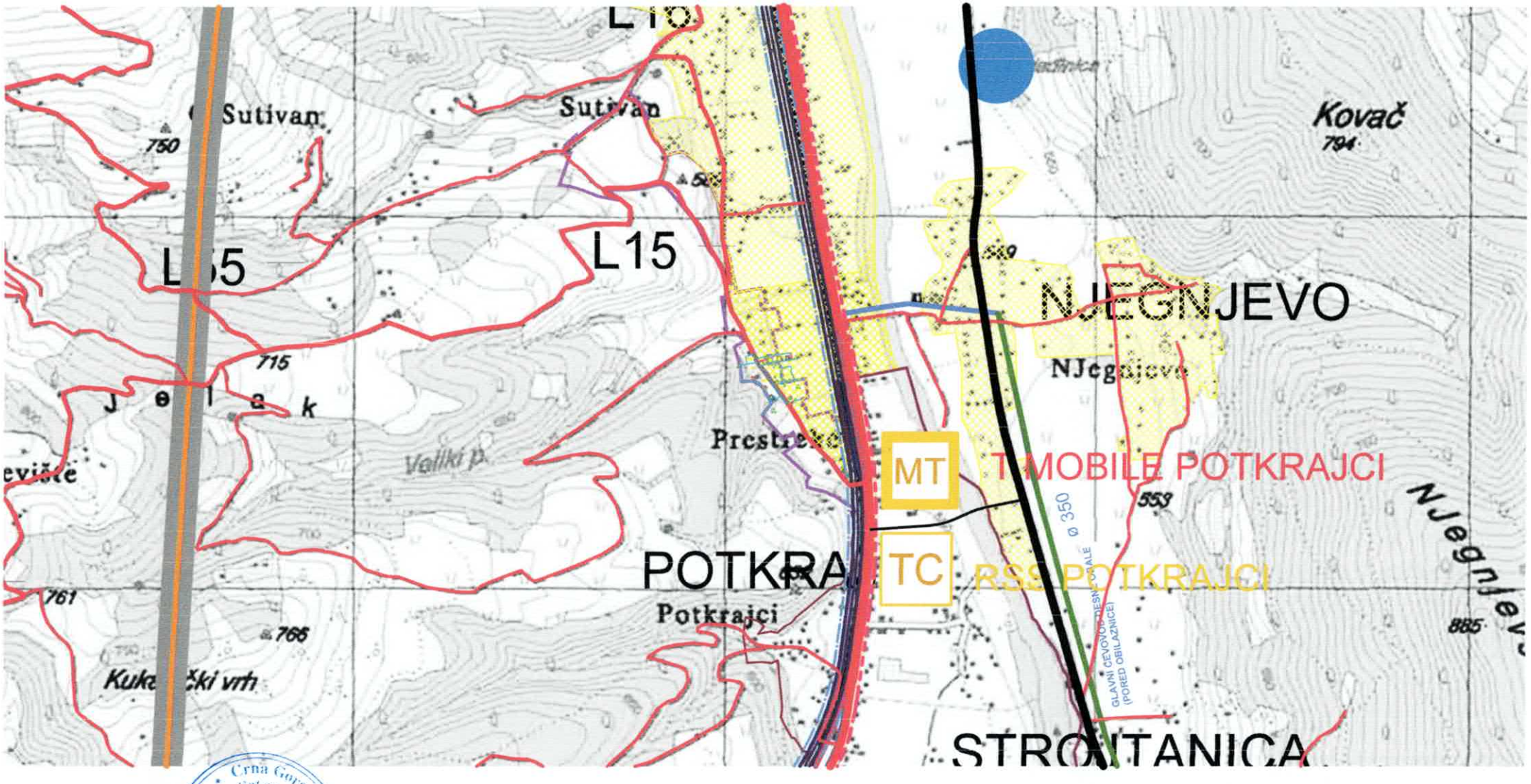

Crna Gora - Opština Bijelo Polje
Sekretarijat za planiranje i uređenje prostora
BIJELO POLJE

LEGENDA

SAOBRAĆAJ

- MAGISTRALNA SAOBRAĆAJNICA
- LOKALNI PUT
- VAŽNIJI PUTEVI KOJI NISU JAVNI
- ULICE U NASELJIMA
- ZAŠTITNI POJASEVI OBILAZNOG PUTA M-21 - - - 60m; - - - 25m; (član 4 i član 70 Zakon o putevima Sl.list RCG, br. 42/04)
- ŽELJEZNIČKA PRUGA BEOGRAD-BAR sa infrastrukturnim i pružnim pojasom (Zakon o željeznici Sl.list RCG, br. 27/2013)
- IDEJNO REŠENJE TRASE PRUGE PLJEVLJA-BIJELO POLJE VAR1.7(L=56.42KM)
- IDEJNO REŠENJE TRASE PRUGE BIJELO POLJE-BERANE-PEĆ VAR2.2 (L=56,89KM)
- IDEJNO REŠENJE TRASE PRUGE BIJELO POLJE-BERANE-PEĆ VAR2.3(L=55.50LM)
- KORIDOR TRASE PRUGE PLJEVLJA-BIJELO POLJE V1.7 (Š=400,0M)
- KORIDORTRASE PRUGE BIJELO POLJE-BERANE-PEĆ V2.2 i V2.3 (Š=400,0M)
- KORIDOR AUTO PUTA L=2.0KM
- ZONA UTICAJA AUTOPUTA
- AUTOBUSKA STANICA
- ŽELJEZNIČKA STANICA
- ŽELJEZNIČKO STAJALIŠTE
- BENZINSKA STANICA
- PETLJA
- STALNI GRANIČNI PRELAZI
- OSTALI PRELAZI
- HELIODROM
- ŽIČARA

PROSTORNO-URBANISTIČKI PLAN
OPŠTINE BIJELO POLJE

PLAN

LEGENDA

- GRANICA ZAHVATA PUP-a
- OPŠTINSKA GRANICA
- DRŽAVNA GRANICA

ODLUKA O DONOŠENJU
PUP-a Bijelo Polje
BR. 02 - 728
od 06.03.2014.godine
PREDSJEDNIK SKUPŠTINE
Dženal Ljuković

NARUČILAC	OPŠTINA BIJELO POLJE		
NOSILAC IZRADE	MONTENEGROPROJEKT PLANET CLUSTER		
PRILOG	TEHNIČKA INFRASTRUKTURA Saobraćaj		
RUKOVODILAC TIMA	mr Jadranka Popović, dipl.ing.arh.urb. Antonio Jansana Vega, arhitekta		
ODGOVORNI PLANER	Zoran Dašić, dipl.inž.građ.		
datum: mart 2014.god.		R 1:25000	list br. 8

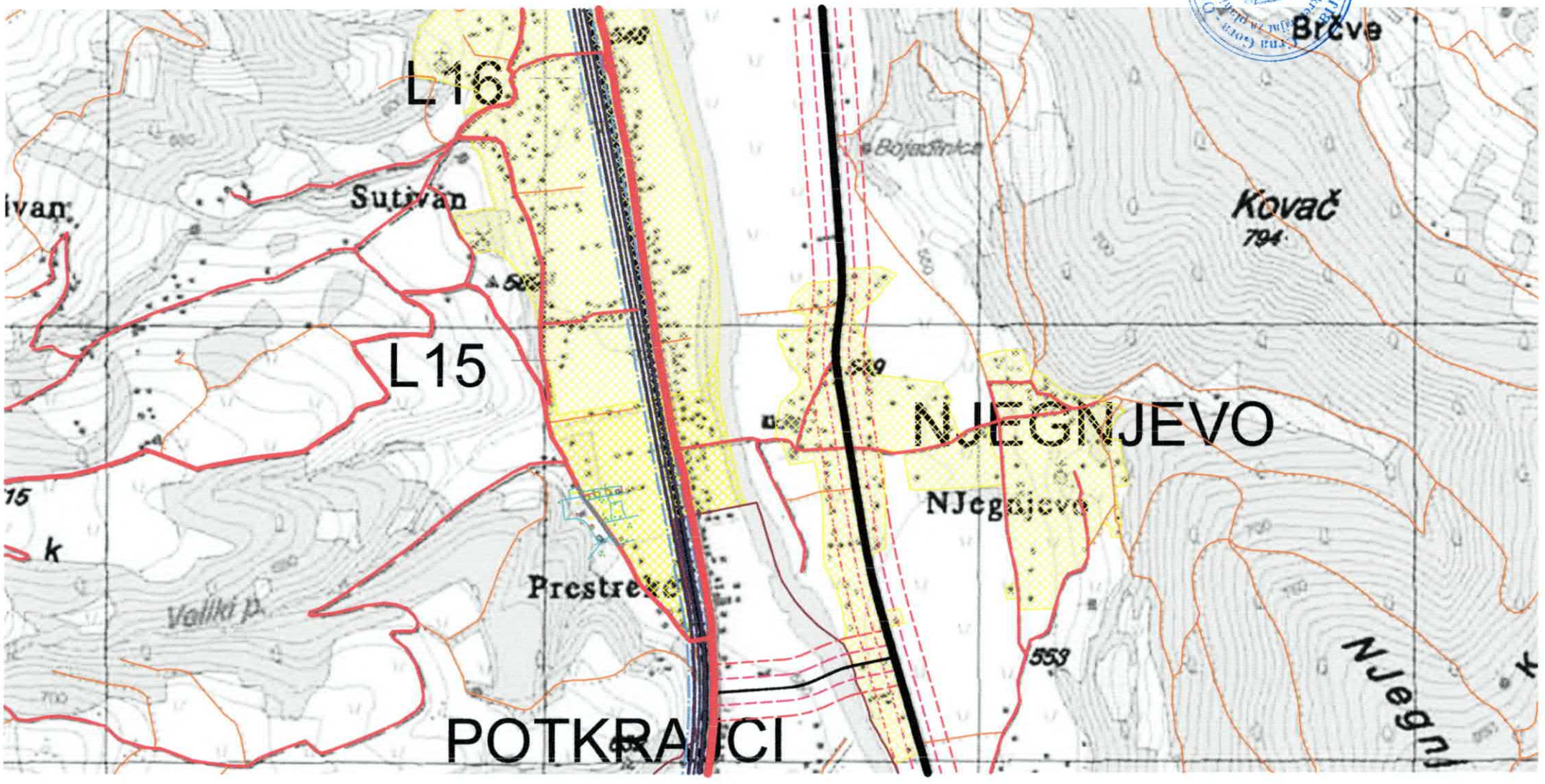

Opština Bijelo Polje • Sekretarijat za planiranje i uređenje prostora • BIJELO POLJE

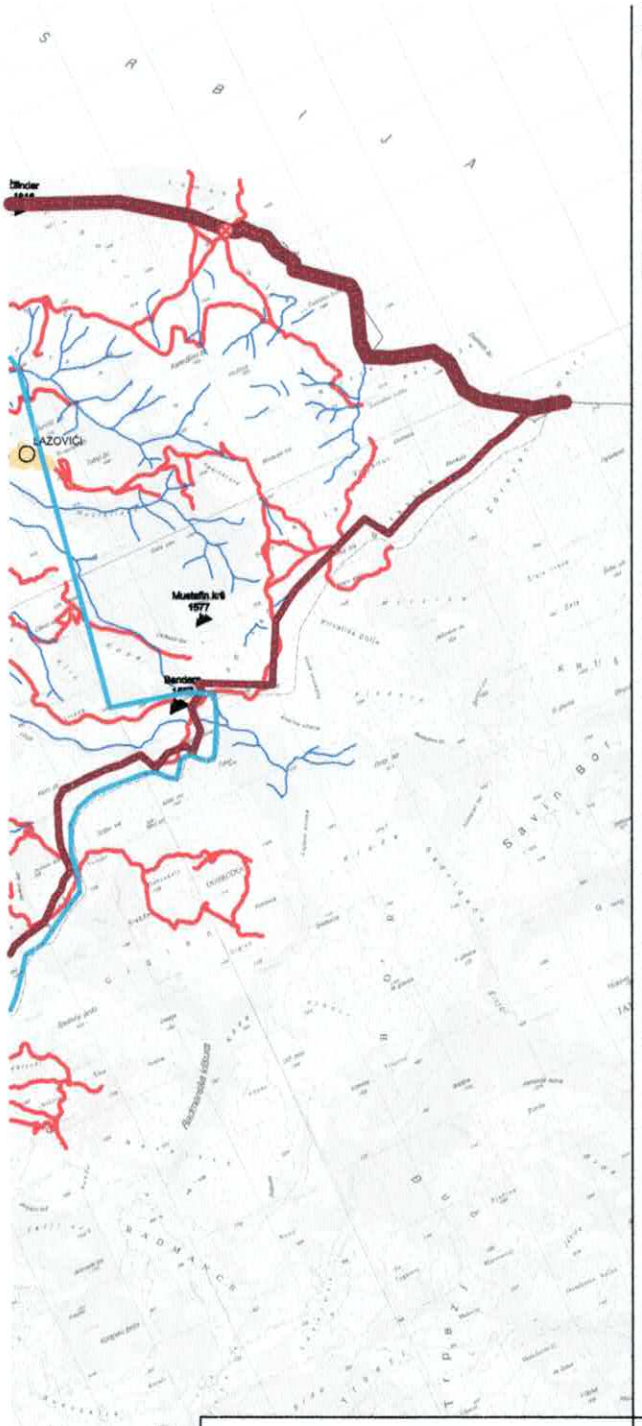

SAOBRAĆAJ

- MAGISTRALNA SAOBRAĆAJNICA
- LOKALNI PUT
- VAŽNIJI PUTEVI KOJI NISU JAVNI
- ULICE U NASELJIMA
- ZAŠTITNI POJASEVI OBILAZNOG PUTA M-21 - - - 60m, - - - 25m; (Dan 4 i dan 7 Zakon o putevima Sl.list RCG, br. 42/04)
- ŽELJEZNIČKA PRUGA BEOGRAD-BAR sa infrastrukturnim i pružnim pojasom (Zakon o željeznici Sl.list RCG, br. 27/2011)
- IDEJNO RESENJE TRASE PRUGE PLJEVLJA-BIJELO POLJE VAR1.7(L=56.42KM)
- IDEJNO RESENJE TRASE PRUGE BIJELO POLJE-BERANE-PEĆ VAR2.2 (L=56.89KM)
- IDEJNO RESENJE TRASE PRUGE BIJELO POLJE-BERANE-PEĆ VAR2.3(L=55.50LM)
- KORIDOR TRASE PRUGE PLJEVLJA-BIJELO POLJE V1.7 (B=400.0M)
- KORIDOR TRASE PRUGE BIJELO POLJE-BERANE-PEĆ V2.2 / V2.3 (B=400.0M)
- KORIDOR AUTO PUTA L=2.0KM
- ZONA UTICAJA AUTOPUTA
- ŽICARA

PLANSKI DOKUMENTI I STUDIJE

- DPP — DETALJNI PROSTORNI PLAN
- PPPN — PROSTORNI PLAN POSEBNE NAMJENE
- DSL — DRŽAVNA STUDIJA LOKACIJE
- DUP — DETALJNI URBANISTIČKI PLAN
- LSL — LOKALNA STUDIJA LOKACIJE
- UP — URBANISTIČKI PROJEKAT
- ST — IZRADA STUDIJE
- ZELENI POJAS U ORNOJ GORI -Nacionalni park-

LEGENDA

GRANICE GENERALNE URBANISTIČKE RAZRADE
1 Bijelo Polje
2 Pavino Polje
3 Tomaševo
4 Zaton
5 Lozna
6 Kanje
7 Bistrica

ZAŠTIĆENA PODRUČJA
- Drvenni znamenitost
- Spomenik prirode
- 1 Spomenik prirode - Djakovića kaura
- 2 Spomenik prirode - Novakovića pećina sa kanjonom Bistrenice
- 3 Park prirode - Bistrica

SPORTSKO REKREATIVNE POVRŠINE VAN URBANOG JEZGRA
- 1 Park - šuma - Nedakusi
- 2 Park - šuma - Obrov

TURIZAM
- 1 Planinarski turistički centar - Turine (PPPN Bjelasica-Komovi)
- 2 Planinarski turistički centar - Crnišće (PPPN Bjelasica-Komovi)
- 3 Turistiko-rekreativna zona Sloče
- 4 Turistiko-rekreativna zona Kovren
- 5 Usta
- 6 Lozna Luka

KULTURNO-ISTORIJSKI LOKALITETI
- 1 Samograd

KOMUNALNA I OSTALA INFRASTRUKTURA
- IO Aćimovića jezero

GRANICA STALNOG REZERVATA DIVLJAČI

REZERVAT DIVLJAČI

ORIJENTACIONA GRANICA KONKURSA

SIMBOLI

- AUTOBUSKA STANICA
- ŽELJEZNIČKA STANICA
- ŽELJEZNIČKO STAJALIŠTE
- BENZINSKA STANICA
- PETLJA
- STALNI GRANIČNI PRELAZ
- OSTALI PRELAZI
- PREKOGRANIČNA SARADNJA
- PLANINSKI VRHOVI
- PEĆINE
- SAKRALNA ARHITEKTURA
- INŽINJERSKA ARHITEKTURA
- PLANIRANO OKUPALIŠTE OTRADA
- KONCESIONA PODRUČJA
- HELIKOPOM

Predlog lokacija za regionalnu deponiju čvrstog otpada, deponiju građevinskog otpada i otpada životinjskog porijekla

- 1 Planirana deponija "Dalinska kosa" KO Majstorovina
- 2 Lokacija na kat.par.262/1 KO Majstorovina
- 3 Postojeća odlagalište Komunalno - kat.par.1 KO Dobrakovo
- 4 Lokacija na kat.par.o.534 KO Zaton
- 5 Lokacija Ramčina glo kat.parc.1728 KO Pernica Krš
- 6 Lokacija "Okuje" do kat.parc.2/2 KO Metanjac -deponija za građevinski otpad

PROSTORNO URBANISTIČKI PLAN OPŠTINE BIJELO POLJE

PLAN

LEGENDA

MREŽA NASELJA:

- CENTAR REGIONALNOG ZNAČAJA
- OPŠTINSKI CENTAR
- LOKALNI CENTAR
- SEKUNDARNI LOKALNI CENTAR
- OSTALA NASELJA
- IZDVOJENO GRAĐEVINSKO ZEMLJIŠTE
- GRANICA RUPA
- OPŠTINSKA GRANICA
- DRŽAVNA GRANICA

NARUČILAC	OPŠTINA BIJELO POLJE	
NOSILAC IZRADE	MONTENEGROPROJEKT PLANET CLUSTER	
PRILOG	REŽIM UREĐENJA	
RUKOVODILAC TIMA	mr Jadranka Popović ,dipl.ing.arh.urb. Antonio Jansana Vega, whitekite	
ODGOVORNI PLANER	Ojdanić Svetlana,dipl.prost.planer	
datum:mart 2014.god.	R 1:25000	list br.4

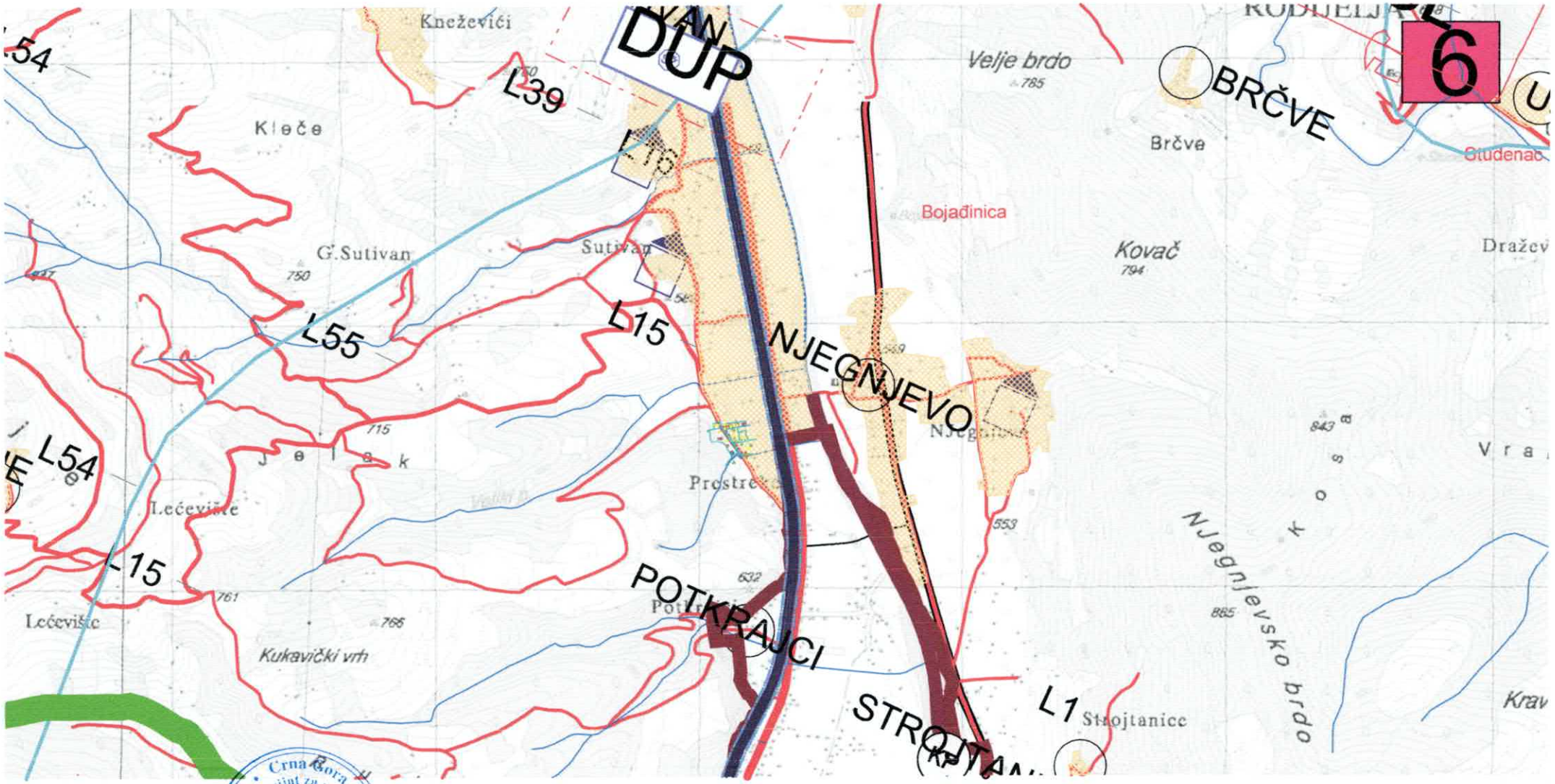

Crna Gora • Opština Bijelo Polje • Sekretarijat za planiranje i uređenje prostora • BIJELO POLJE