URBANISTIČKO - TEHNIČKI USLOVI

1	**CRNA GORA** **OPŠTINA BIJELO POLJE** **Broj: 06/4-332/25-351/2** **Bijelo Polje, 07.08.2025.god**	**OPŠTINA BIJELO POLJE**
2	**Sekretarijat za planiranje i uređenje prostora Opštine Bijelo Polje**, na osnovu člana 143 stav 2 i stav 3 Zakona o uređenju prostora (,,Sl. list CG" br. 19/25) i podnijetog zahtjeva **Bošković Željka iz Bijelog Polja, izdaje:**	
3	**URBANISTIČKO-TEHNIČKE USLOVE** **za izradu tehničke dokumentacije**	
4	za dogradnju i nadogradnju stambeno – poslovnog objekta na katastarskoj parceli br.2202/3 KO Bijelo Polje u zahvatu Generalnog urbanističkog rješenja Bijelo Polje - Prostorno urbanističkog plana Opštine Bijelo Polje ("Sl.list CG-opštinski propisi", br. 7/14 i „Sl.list CG", 96/22).	
5	**PODNOSILAC ZAHTJEVA:**	**Bošković Željko**
6	**POSTOJEĆE STANJE**	
	U listu nepokretnosti 4038 – prepis na katastarskoj parceli br.2202/3 KO Bijelo Polje upisano je dvorište površine 225 m^2 i stambeno – poslovna zgrada površine osnove 151m^2, spratnosti S+P+1 i zemljište uz stambeno poslovnu zgradu površine 553 m^2. Rješenjem br.06/4-332/25-302-64/5 od 03.07.2025.godine Sekretarijata za planiranje i uređenje prostora odobrena je legalizacija bespravno sagrađenog dijela stambeno – poslovnog objekta	
7	**PLANIRANO STANJE**	
7.1.	**Namjena parcele odnosno lokacije**	
	Katastarska parcela br.2202/3 KO Bijelo Polje u zahvatu su Generalnog urbanističkog rješenja Bijelo Polje u zoni planiranoj za izgradnju objekata mješovite namjene (MN).	

	Površine mješovite namjene su površine koje su predviđene za stanovanje i za druge namjene koje ne predstavljaju značajnu smetnju stanovanju od kojih nijedna nije preovlađujuća. Mogu se graditi: stambeni objekti, objekti koji ne ometaju stanovanje, a koji služe za opsluživanje područja, trgovine, objekti za upravu, kulturu, školstvo, zdravstvenu i socijalnu zaštitu, sport i rekreaciju, vjerski objekti i ostali objekti društvenih djelatnosti koji služe potrebama stanovnika područja obuhvaćenog planom; ugostiteljski objekti i objekti za smještaj turista, privredni objekti, skladišta, stovarišta, koji ne predstavljaju bitniju smetnju pretežnoj namjeni, objekti komunalnih servisa koji služe potrebama stanovnika područja, stanice za snabdijevanje motornih vozila gorivom (pumpne stanice) u skladu sa posebnim propisom, parkinzi i garaže za smještaj vozila korisnika (zaposlenih i posjetilaca), objekti i mreže infrastrukture, parkinzi i garaže za smještaj vozila korisnika (zaposlenih i posjetilaca). Od magistrale do Lima, mješovite namjene MN, moguće je kombinovati poslovanje i stanovanje. Na predmetni prostor, koji se nalazi između DUP-a Kruševo do granice DUP-a Rakonje shodno Prostorno urbanističkom planu primjenjuju se direktne smjernice, s obzirom da je isti u zahvatu Generalnog urbanističkog rješenja, a izvan definisanih granica DUP – ova (postojećih i planiranih)
7.2.	**Pravila parcelacije**
	Ukupna površina lokacije iznosi 704m^2. Članom 15 Pravilnika o načinu izrade, sadržini i ovjeri tehničke dokumentacije za građenje objekta ("Sl.list CG", br.53/2025), propisano je da tehnička dokumentacija sadrži elaborat parcelacije po planskom dokumentu, ovjeren od strane organa uprave nadležnog za poslove katastra, odnosno za objekte infrastrukture, grafički prikaz buduće trase objekta na ažurnim katastarskim podlogama.
7.3.	**Građevinska i regulaciona linija, odnos prema susjednim parcelama**
	Regulaciona linija: regulaciona linija poklapa se sa granicom katastarske parcele. Građevinska linija prema magistralnom putu M-2, dionica Ribarevine – Barski most, je 15m od regulacione linije. Minimalna udaljenost slobodno stojećeg objekta iznosi 5m od granice susjedne parcele. Za višeporodično stanovanje, odnosno za objekte veće spratnosti, minimalna udaljenost od susjedne parcele je pet metara (ne može bliže bez obzira na saglasnost susjeda). Objekat se postavlja na ili iza građevinske linije. Građevinska linija prema Limu definisana je zelenim zaštitnim koridorom širine 25m. Na dijelu parcele koji ulazi u ovaj pojas nije dozvoljena izgradnja.
8	**PREPORUKE ZA SMANJENJE UTICAJA I ZAŠTITU OD ZEMLJOTRESA, KAO I DRUGE USLOVE ZA ZAŠTITU OD ELEMENTARNIH NEPOGODA I TEHNIČKO-TEHNOLOŠKIH I DRUGIH NESREĆA**
	Proračune raditi na VII (sedmi) stepen seizmičkog inteziteta po MCS skali. Objekat mora biti izgrađen prema važećim propisima za građenje u seizmičkim područjima. Mjere zaštite od seizmičkih razaranja obuhvataju sve preporuke za planiranje i projektovanje koje su iznesene u planu, a odnose se na planiranje i funkcionalni zoning, planiranje i pojektovanje infrastrukturnih sistema, lociranje i fundiranje, tj izgradnju objekata. Ove mjere su u skladu sa rezultatima i preporukama "Elaborata o seizmološkim podlogama i seizmičkoj mikroreonizaciji područja Crne Gore". Pored toga, na predmetnom području obavezno je sprovođenje inženjersko - geoloških, seizmičkih i geofizičkih ispitivanja terena na kome će se graditi novi objekti.

	Uslovi za zaštitu od prirodnih i tehničko-tehnoloških nesreća: Potrebno je da se pri izgradnji na predmetnom prostoru, skupom urbanističkih i građevinskih karakteristika zadovolje potrebe zaštite i to prije svega tako da se smanje dejstva eventualnog mogućeg razaranja objekata. Zbog toga je, pri planiranju na ovom prostoru obavezno obezbijediti mjere zaštite od elementarnih i drugih većih nepogoda. U tom smislu, sa aspekta zaštite na predmetnom području su razrađene i sprovedene mjere i dati parametri povredivosti. Kao optimalna mjera za smanjenje povredivosti, ostvaren je koncept kojim je predmetni prostor koncipiran kao urbani sistem, koji će funkcionisati u sklopu celokupnog naselja. **Zaštita od požara:** Tehničkom dokumentacijom predvidjeti mjere zaštite od požara shodno propisima za ovu vrstu objekata. U cilju zaštite od elementarnih nepogoda postupiti u skladu sa Zakonom o zaštiti i spašavanju ("Sl.list CG", br.13/07, 05/08, 86/09, 32/11, 54/16, 146/21) i Pravilnikom o mjerama zaštite od elementarnih nepogoda ("Sl.list CG", br.8/93). **Mjere zaštite na radu:** Projektant koji izrađuje projektnu dokumentaciju dužan je da shodno čl.9 Zakona o zaštiti i zdravlju na radu ("Sl.list CG", br.34/14, 44/18) pri izradi tehničke dokumentacije za izgradnju, rekonstrukciju objekata, namijenjene za radne i pomoćne prostorije i objekte gdje se tehnološki proces obavlja na otvorenom prostoru, dužan je predvidjeti propisane mjere zaštite na radu u skladu sa tehnološkim projektnim zadatkom. Pri izgradnji, rekonstrukciji ili rušenju objekta potrebno je izraditi Elaborat o uređenju gradilišta u skladu sa aktom nadležnog ministarstva shodno članu 10 Zakona o zaštiti i zdravlju na radu.
9	**USLOVI I MJERE ZAŠTITE ŽIVOTNE SREDINE**
	Objekte graditi u skladu sa zahtijevanim visokim stepenom zaštite prirode, bez krčenja šuma, bez ugrožavanja vodotokova, sa primjenom visokih tehnologija u zaštiti zemljišta, voda, vazduha, flore i faune. Regulisati otpadne vode na adekvatan način da se eliminiše svako potencijalno zagađenje. Tehničkom dokumentacijiom predvidjeti uslove i mjere za zaštitu životne sredine u skladu sa odredbama Zakona o životnoj sredini, Zakona o proceni uticaja na životnu sredinu, Zakona o zaštiti prirode kao i svim važećim pravilnicima vezanim za ovu oblast. Ocjenu o potrebi procjene uticaja zahvata na životnu sredinu pribaviti od nadležnog opštinskog organa za zaštitu životne sredine u zavisnosti od namjene objekta, a u skladu sa odredbama Uredbe o projektima za koje se vrši procjena uticaja na životnu sredinu.
10	**USLOVI ZA PEJZAŽNO OBLIKOVANJE**
	<u>Zelenilo stambenih objekata i blokova - ZSO</u> Prostor unutar stambenih blokova i objekata potrebno je oplemeniti zelenilom koje pored estetskih ima izražene i druge funkcije: socijalne, zaštitne, rekreacione i dr. U okviru ovog zelenila treba predvidjeti: pješačke staze, travnjake za igru i odmor, prostor za igru djece i rekreaciju odraslih, kao i zelenilo parking prostora i niša za kontejnere. Pješačke komunikacije, staze i aleje na teritoriji stambenog bloka projektuju se vodeći računa o najkraćim pravcima ka glavnim sadržajima. U zavisnosti od intenziteta korišćenja, njihova širina se dimenzioniše od 1,5 do 3 m.

	Blokovsko zelenilo dobrom organizacijom prostora treba učiniti prijatnim mjestom kako za igru djece, tako i za miran odmor odraslih. Prilikom projektovanja voditi računa o izboru vrsta, osunčanosti, položaju drveća u odnosu na objekte i instalacije, izboru mobilijara, funkcionalnosti pješačkih staza i platoa i izboru zastora. U okviru stambenih blokova neophodno je obezbijediti min. 25-30% zelenih površina, u zavisnosti od gustine stanovanja, zone izgradnje (staro i uže gradsko jezgro). <u>Zaštitni pojasevi (uz riječne tokove, vodoizvorišta, uz važne saobraćajne pravce, magistralne i željezničke) - ZP</u> Zaštitni pojasevi su sanitarno-higijenski pojasevi koji se postavljaju prema izvoru buke, aerozagađivačima, ispod dalekovoda, u pravcu dominantnih vjetrova, pored vodotokova, smanjuju uticaj dominantnih vjetrova itd. Naime, ove površine služe za zaštitu, sanaciju prostora, popravljanje mikroklimatskih uslova, ali i za sprečavanje erozije, klizišta itd. Zaštitni pojas planiran je: - uz riječne tokove (uz rijeku Lim i pritoke); - uz željezničku prugu i magistralne saobraćajnice; - kod funkcionalnog razdvajanja i u okviru drugih namjena (industrijski objekti, uz infrastrukturne i komunalne objekte). Na ovim površinama veoma je značajna rekultivacija i regeneracija postojećeg biljnog fonda kroz pošumljavanje, ozelenjavanje ili formiranje obradivih i travnih površina. Ovi sanitarno-higijenski pojasevi imaju i estetsku funkciju jer stvaraju zelene prstenove oko infrastrukturnih i prirodnih objekata. Poslovi oko formiranja ovih pojaseva su najčešće dugotrajni, ali posljedice neformiranja navedenih pojaseva su dalokosežnije. Za popravljanje slike Bijelog Polja predviđaju se prirodni resursi, vodotoci i vegetacija. *Zaštitni pojas uz vodotoke* - postojeći vodotok Lima treba da postane centralna osa, kičma budućeg razvoja sistema zelenila. Zaštitni pojas predviđa očuvanje korita Lima i njegovih pritoka od pritiska na riječno korito, očuvanje prostora za regulaciju i zaštitu vodnih i priobalnih ekosistema i predstavlja buduću zonu rekreacije (šetalište duž Lima) kao okosnicu zeleno-plavog sistema grada (zelenilo i voda).
11	**USLOVI I MJERE ZAŠTITE NEPOKRETNIH KULTURNIH DOBARA I NJIHOVE ZAŠTIĆENE OKOLINE**
	U okviru predmetnog prostora potrebno je poštovati odredbe i metodologiju zaštite spomenika kulture koji su postavljeni u Zakonu o zaštiti kulturnih dobara („Sl.list CG" 49/10, 40/11, 44/17) posebno članovi 87 i 88. U slučaju pronalaženja nalaza od arheološkog značaja, sve radove treba prekinuti i obavjestiti Ministarstvo kulture i Upravu za zaštitu kulturnih dobara, kako bi se preduzele sve potrebne mjere za njihovu zaštitu, shodno zakonu.
12	**USLOVI ZA LICA SMANJENE POKRETLJIVOSTI I LICA SA INVALIDITETOM**
	Tehničkom dokumentacijom obezbijediti prilaz i upotrebu objekta/objekata licima smanjene pokretljivosti u skladu sa članom 30 Zakona o izgradnji objekata ("Sl. list CG" br. 19/25).
13	**USLOVI ZA POSTAVLJANJE I GRADNJU POMOĆNIH OBJEKATA**

	/
14	**USLOVI ZA OBJEKTE KOJI MOGU UTICATI NA BEZBJEDNOST VAZDUŠNOG SAOBRAĆAJA**
	/
15	**USLOVI ZA OBJEKTE KOJI MOGU UTICATI NA PROMJENE U VODNOM REŽIMU**
	Prilikom izrade tehničke dokumentacije poštovati Zakon o vodama ("Sl.list.RCG", br.27/07, i „Sl.list CG" 73/10, 32/11, 47/11, 48/15, 52/16, 55/16, 2/17, 80/17 i 84/18).
16	**MOGUĆNOST FAZNOG GRAĐENJA OBJEKTA**
	Moguća je faznost gradnje, kojom se određuje tehničko-tehnološka i funkcionalna cjelina građenja objekta, a sve u skladu sa članom 10 Zakona o izgradnji objekata (Sl.list CG br.19/25).
17	**USLOVI ZA PRIKLJUČENJE NA INFRASTRUKTURU**
17.1.	**Uslovi priključenja na elektroenergetsku infrastrukturu**
	Pri izgradnji objekata pridržavati se propisa o minimalnom rastojanju od vodova pod naponom svih naponskih nivoa prema važećim pravilnicima o tehničkim normativima za izgradnju nadzemnih i podzemnih elektroenergetskih vodova napona od 1 kV do 400 kV („Službeni list SFRJ", broj 65/88 i „Službeni list SRJ", broj 18/92), a koji govori o minimalnoj sigurnosnoj horizontalnoj udaljenosti i siguronosnoj visini objekata od vodova pod naponom. Zabranjuje se izgradnja stambenih, ugostiteljskih objekata, proizvodnih objekata i ostalih objekata u zaštitnoj zoni dalekovoda. Prilikom izgradnje objekata držati se važećih tehničkih propisa za izgradnju nadzemnih elektroenergetskih vodova nazivnog napona od 1 kV do 400 kV i objekata elektroenergetske infrastrukture. Zaštitni pojas za elektrovodove Dalekovod 400 kV: širina koridora min 40 m obostrano od horizontalne projekcije dalekovoda. Dalekovod 220 kV: širina koridora min 30 m obostrano od horizontalne projekcije dalekovoda. Dalekovod 110 kV: širina koridora min 25m obostrano od horizontalne projekcije dalekovoda. Dalekovod 35 kV: širina koridora min 10 m obostrano od horizontalne projekcije dalekovoda. Dalekovod 10 kV: širina koridora min 5 m obostrano od horizontalne projekcije dalekovoda. Sve objekte, a naročito objekte za stalan boravak ljudi, treba graditi što dalje od dalekovoda 400 kV, 220 kV i 110 kV (min. 25 m od DV 110 kV, odnosno 30 m od DV 220 kV).

	Za dobijanje odobrenja za izgradnju objekata u blizini vodova navedenog naponskog nivoa potrebno je pribaviti saglasnost od nadležnog JP za prenos el. energije, koje će kao subjekat koji koristi el.energetske objekte utvrditi uslove za izgradnju. Gradnju objekata za stalan boravak ljudi, kao i drugih objekata treba izbjegavati i u blizini vodova 35kV i 10kV, odnosno u zoni od min. 5 m lijevo i desno horizontalno od projekcije najbližeg provodnika u neotklonjenom stanju. Ukoliko se iz nekih opravdanih razloga mora graditi u navedenoj zoni, potrebno je prije početka izgradnje pribaviti saglasnost od nadležnog JP na elaborat koji treba da uradi ovlašćena projektantska organizacija za takve poslove a koji treba da sadrži: - uzdužni i poprečni profil trase dalekovoda u rasponu ukrštanja (geodetski snimak) sa prikazom visine stubova i provodnika iznad zemlje; - situacioni prikaz položaja objekata u odnosu na dalekovod; - potreban proračun; - zaključak o ispunjenosti svih uslova iz tehničkih propisa i mišljenje da li se izgradnjom u blizini el. energetskog objekta ugrožava bezbjednost ljudi i imovine. Tehnička dokumentacija treba da sadrži razradu priključka objekta na niskonaponsku mrežu koji je neophodno projektovati shodno uslovima datim u Tehničkim preporukama EPCG i to: -Tehnička preporuka za priključenje potrošača na niskonaponsku mrežu TP-2 (dopunjeno izdanje) -Tehnička preporuka – Tipizacija mjernih mjesta -Uputstvo i tehnički uslovi TP-1b-Distributivna transformatorska stanica DTS-EPCG 10/04 kV. Električne instalacije projektovati i izvesti u skladu sa važećim propisima i standardima.
17.2.	**Uslovi priključenja na vodovodnu i kanalizacionu infrastrukturu**
	Hidrotehničke instalacije projektovati prema važećim tehničkim propisima i standardima. <u>Tretman otpadnih voda za infrastrukturno nepristupačne lokacije</u> <u>Ekološki bioprečistači - septičke bio jame</u> Ekološka osviješćenost vodi ka traženju čišćih, energetski učinkovitijih i jednostavnih rješenja kada je u pitanju odvođenje otpadnih voda. Biološki uređaji su zamjena za klasične septičke jame, koje su ekološki neprihvatljive. Iz biološkog uređaja ispušta se pročišćena voda koja ne opterećuje okoliš, za razliku od klasične septičke jame. Biološki uređaji iziskuju i manje troškove, pogotovo s obzirom na septičke jame, koje je potrebno čistiti svakih nekoliko mjeseci. Investicija u biološki uređaj je podjednaka investiciji u zbirne septičke jame odgovarajućeg potrebnog volumena. Septička biojama je izrađena od polietilena, kao jedinstvena cjelina sa središnjim otvorom na vrhu, za koji je predviđen nepropusni poklopac s navojima. Središnji otvor namijenjen je za reviziju i za odstranjivanje otpada i mulja. U unutrašnjosti biološke jame nalazi se konusni lijevak sa ljevkastim završetkom za izlazak pročišćenih voda od PVC-a, promjera u zavisnosti od veličine i kapaciteta jame, s gumenom (NEOPREN) spoljnom brtvom. Ovaj se proizvod koristi za potrebe stanovnika sa potrošnjom vode od 100 do 400 l/osobi, a izveden je od reciklirajućeg materijala. Preporučuje se za sakupljanje kućnih otpadnih (sanitarnih) voda i kod manjih industrijskih postrojenja.

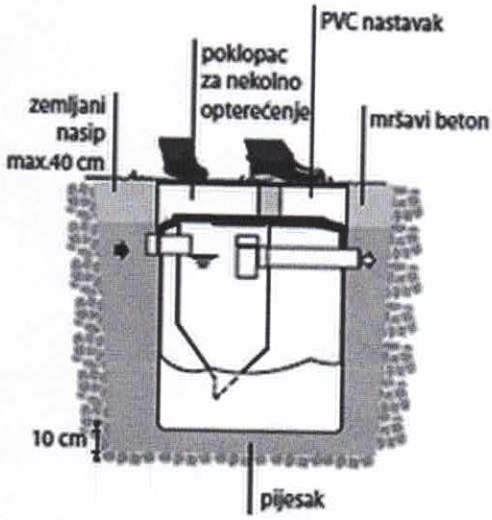

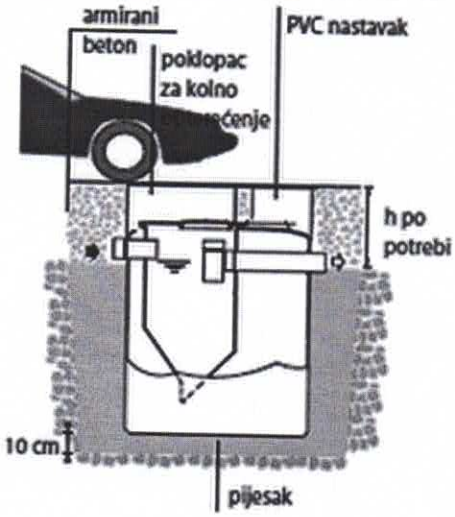

Priključenje predmetnog objekta na gradsku hidrotehničku mrežu projektovati prema tehničkim uslovima DOO Vodovod "Bistrica" iz Bijelog Polja, broj 03-332/25-1322/2 od 31.07.2025.godine, koji čine sastavni dio ovih uslova

17.3. **Uslovi priključenja na saobraćajnu infrastrukturu**

Objekat se priključuje na magistralni put M-2 , dionica Ribarevine – Barski most, prema saobraćajno - tehničkim uslovima za izradu projektne dokumentacije br.04-8021/2 od 31.07.2025.godine izdatim od strane Uprave za saobraćaj – Podgorica, koji su sastavni dio urbanističko –tehničkih uslova.

17.4. **Ostali infrastrukturni uslovi**

Mjesto, način i uslovi priključenja objekta na telekomunikacionu infrastrukturnu mrežu:

Priključak novih objekata na TK infrastrukturu predviđen je iz samostojećih koncentracionih ormana ili direktno do TK ormana postavljenih u samom objektu. Priključak izvesti kroz prethodno položene PVC cijevi 110mm, odnosno PE cijevi prečnika 40mm do objekata. Unutrašnju telekomunikacionu instalaciju izvoditi u svemu prema Uputstvu o izradi telefonskih instalacija i uvoda - ZJPTT i važećih propisa i standarda iz ove oblasti. Prilikom izrade tehničke dokumentacije potrebno je poštovati propise koji se odnose na zaštitu i izgradnju elektronske komunikacione infrastrukture i elektronskih komunikacionih mreža, odnosno Zakona o elektronskim komunikacijama ("Sl.list CG", br.40/13, 56/13, 2/17 i 49/19) i ostalih propisa koji su doneseni na osnovu njega. Takođe koristiti sledeće sajtove:

-sajt na kome se nalaze relevantni propisi u skladu sa kojim se obavlja izrada tehničke dokumentacije http://www.ekip.me/regulativa/;

-sajt na kome Agencija objavljuje podatke o postojećem stanju elaktronske komunikacione infrastrukture http://ekinfrastruktura.ekip.me/ekip.me kao i

-adresu web portala http://ekinfrastruktura.ekip.me/ekip/login.isp preko koga sve zainteresovane strane od Agencije za telekomunikacije i poštansku djelatnost mogu da zatraže otvaranje korisničkog naloga, kako bi pristupili georeferentnoj bazi podataka elektronske komunikacione infrastrukture.

	Uslovi za kablovske distributivne sisteme RTV programa: Priključak objekata na KDS izvesti podzemnim optičkim ili koaksialnim kablom ostavljenog kroz odgovarajuću PVC cijev do unutrašnjeg priključka (KDS distributivni orman ili direktan priključak za individualni objekat).
18	**POTREBA IZRADE GEODETSKIH, GEOLOŠKIH (GEOTEHNIČKIH, INŽENJERSKO-GEOLOŠKIH, HIDROGEOLOŠKIH, GEOMEHANIČKIH I SEIZMIČKIH) PODLOGA, KAO I VRŠENJA GEOTEHNIČKIH ISTRAŽNIH RADOVA I DRUGIH ISPITIVANJA**
	Potrebe za geološkim, hidrološkim, geodetskim ispitivanjima: Svi objekti moraju biti izgrađeni prema važećim propisima i u skladu sa geomehaničkim ispitivanjima u zoni građenja. Prije izrade tehničke dokumentacije potrebno je, shodno članu 7 Zakona o geološkim istraživanjima ("Sl.list RCG", br.28/93, 27/94, 42/94, 26/07, "Sl.list CG" , br.28/11), izraditi Projekat geoloških istraživanja tla za predmetnu lokaciju i Elaborat o rezultatima izvršenih geoloških istraživanja. Meteorološki podaci: Područje opštine Bijelo Polje ima umereno kontinentalnu klimu u prostornom dolinskom dijelu. Dolinski dio karakteriše umereno topla i vlažna klima sa toplim ljetima. Srednja godišnja temperatura iznosi 9,4 C. Najtopliji mjesec je jul sa srednjom temperaturom 19,1 C, a najhladniji mjesec je januar sa temperaturom -0,9 C. Srednja godišnja vrednost insolacije je 1 635,3 časova, srednji mjesečni maksimum je u julu mjesecu i iznosi 228,4 časova, a minimum je u decembru sa 39 časova. Veći dio područja odlikuje se modifikovanim fluviometrijskim režimom padavina, pri čemu se maksimalne količine izlučuju u kasnoj jeseni i u prvom dijlu zime (oktobar-januar), a minimalne tokom ljeta (jun-avgust). Za područje opštine Bijelo Polje, obimnije snežne padavine karakteristične su od sredine novembra, a najintenzivnije su u razdoblju decembar-mart. Snežni pokrivač traje oko 5 meseci. Srednja godišnja suma padavina je 920mm. Srednja mjesečna suma padavina najveća je u novembru i iznosi 112,8mm, a najmanja u avgustu 55,1mm. Na osnovu podataka mjernih stanica može se konstatovati da se relativna vlažnost vazduha u Bijelom Polju nalazi u granicama umjerene povišenosti. Relativna vlažnost vazduha je veća zimi nego ljeti. Na planinama ljeti raste sa visinom. Srednja godišnja vrijednost vlažnosti je 77,3%, maksimum je u decembru 84,1%, dok je minimum u julu 72,6%. U Bijelom Polju su izrazitije zastupljeni vjetrovi iz jugozapadnog, jugoistočnog i sjeveroistočnog pravca jer se tim pravcima pruža dolina Lima i njene pritoke s jedne i bjelopoljska kotlina sa druge strane. U vrijeme duvanja zapadnih i sjeverozapadnih vjetrova ima dosta padavina, a za vrijeme juga temperature vazduha rastu.
19	**POTREBA IZRADE URBANISTIČKOG PROJEKTA**
	/
20	**ZA ZGRADE URBANISTIČKO-TEHNIČKI USLOVI SADRŽE I URBANISTIČKE PARAMETRE**

	Oznaka urbanističke parcele	Katastarska parcela br.2202/3 KO Bijelo Polje
	Površina urbanističke parcele	Površina katastarske parcele iznosi 704 m^2
	Maksimalni indeks zauzetosti	0,40
	Maksimalni indeks izgrađenosti	2,00
	Bruto građevinska površina objekata (max BGP)	/
	Maksimalna spratnost objekata	četiri nadzemne etaže
	Maksimalna visinska kota objekta	/
	Objekat može imati podrumski dio ako ne postoje smetnje geotehničke ili hidrotehničke prirode. Površina ovih etaža ne ulazi u obračun urbanističkih parametara. Najveća visina etaže za obračun visine građevine, mjerena između gornjih kota međuetažnih konstrukcija iznosi za stambene etaže 3,50m a za poslovne etaže 4,50m. Potkrovlje (Pk) je dio građevine čiji se prostor nalazi neposredno ispod kosog ili zaobljenog krovišta. Najveće moguće dimenzije potkrovlja određene su visinom nadzidka od 1,60m, te visinom sljemena krovišta od 4,5m mjerenih od gornje kote podne konstrukcije potkrovlja.	
	Parametri za parkiranje odnosno garažiranje vozila	Potreban broj parking mjesta treba obezbjediti u okviru parcele, na otvorenom, u garaži u sklopu ili van objekta. Prema Pravilniku o bližem sadržaju planskog dokumenta, kriterijumima namjene površina, elementima urbanističke regulacije i jedinstvenim grafičkim simbolima, normativi za parkiranje u zahvatu Generalnog urbanističkog rješenja za opštinski centar Bijelo Polje za osnovne grupe gradskih sadržaja su: stanovanje (na 1.000 m2) ----------15 pm (lokalni uslovi min.12, a max. 18 pm); proizvodnja (na 1.000 m2) ---------- 20 pm (6-25 pm); poslovanje (na 1.000 m2) ---------- 30 pm (10-40 pm); trgovina (na 1.000 m2) ---------- 60 pm (40-80 pm); hoteli (na 1.000 m2) ---------- 30 pm (20-40 pm); restorani (na 1.000 m2) ---------- 120 pm (40-200 pm);
	Smjernice za oblikovanje i materijalizaciju, posebno u odnosu na ambijentalna	Izgradnju objekta projektovati u duhu i skladu sa postojećim objektima i u skladu

	svojstva područja	sa ambijentom, kao i u skladu sa tehničkim propisima, normativima i standardima za projektovanje ove vrste objekata. U izgradnji objekta treba koristiti elemente tradicionalne arhitekture tog podneblja ukomponovane na savremen način, prirodne materijale i dr.Fasade objekata su predviđeni od kvalitetnog i trajnog materijala i kvalitetno izvedeni. Krovni pokrivači su predviđeni od kvalitetnog i trajnog materijala i kvalitetno izvedeni. Za sve objekte se preporučuju kosi krovovi, dvovodni ili četvorovodni, a kod komplikovanijih objekata i kombinovani, nagib krovnih ravni je u funkciji odabranog krovnog pokrivača. Oblikovanje krovnih ravni i izbor krovnog pokrivača, tekstura i boja važan su element arhitektonike građene sredine. U tom smislu preporučuje se korišćenje onih formi krovova i načina pokrivanja koji su dominantni u postojećim fizičkim strukturama.
	Uslovi za unapređenje energetske efikasnosti	U cilju energetske i ekološki održive izgradnje objekata treba težiti: -Smanjenju gubitaka toplote iz objekta poboljšanjem toplotne zaštite spoljnih elemenata i povoljnim odnosom osnove i volumena zgrade -Povećanju toplotnih dobitaka u objektu povoljnom orijentacijom zgrade i korišćenjem sunčeve energije -Korišćenju obnovljivih izvora energije u zgradama (biomasa, sunce, vjetar itd) -Povećanju energetske efikasnosti termoenergetskih sistema. U cilju racionalnog korišćenja energije treba iskoristiti sve mogućnosti smanjenja korišćenja energije u objektima. Pri izgradnji objekata koristiti savremene termoizolacione materijale, kako bi se smanjila potrošnja toplotne energije. -Predvidjeti mogućnost korišćenja solarne energije. -Kao sistem protiv preterane insolacije koristiti održive sisteme (zasenu škurama, građevinskim elementima, zelenilom i sl.) kako bi se smanjila potrošnja energije za

		veštačku klimatizaciju. -Pri proračunu koeficijenta prolaza toplote objekata uzeti vrednosti za 20-25% niže od maksimalnih dozvoljenih vrednosti za ovu klimatsku zonu. -Drvoredima i gustim zasadima smanjiti uticaj vetra i obezbediti neophodnu zasenu u letnjim mesecima.
21	**DOSTAVLJENO:** - Podnosiocu zahtjeva - Direktoratu za inspekcijski nadzor - Arhivi.	
22	**OBRAĐIVAČI URBANISTIČKO-TEHNIČKIH USLOVA:**	
	Aleksandra Bošković A. Bošković	
23	**OVLAŠĆENO SLUŽBENO LICE:**	**Haris Šahman**
24	**M.P.** Crna Gora - Opština Bijelo Polje - Sekretarijat za planiranje i uređenje prostora - BIJELO POLJE	**potpis ovlašćenog službenog lica**
25	**PRILOZI**	
	- Grafički prilozi iz planskog dokumenta - Tehnički uslovi u skladu sa posebnim propisom - List nepokretnosti i kopija katastarskog plana	Uslovi DOO Vodovod "Bistrica" iz Bijelog Polja, broj 03-332/25-1322/2 od 31.07.2025.godine, Saobraćajno-tehnički uslovi Uprave za saobraćaj – Podgorica br.04-8021/2 od 31.07.2025. godine;

CRNA GORA
UPRAVA ZA NEKRETNINE
PODRUČNA JEDINICA: BIJELO POLJE
Broj: 105-917/25-2/226-DJ
Datum: 28.07.2025.

Katastarska opština: BIJELO POLJE
Broj lista nepokretnosti:
Broj plana: 22
Parcela: 2202/3

KOPIJA PLANA

Razmjera 1: 1000

S

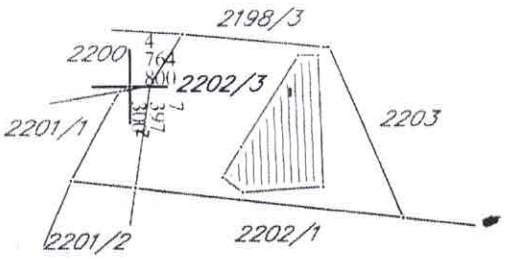

Ovjerava

28000000021
105-919-4580/2025

UPRAVA ZA NEKRETNINE

CRNA GORA

PODRUČNA JEDINICA
BIJELO POLJE

Broj: 105-919-4580/2025
Datum: 21.07.2025.
KO: BIJELO POLJE

Na osnovu člana 173 Zakona o državnom premjeru i katastru nepokretnosti ("Sl. list RCG" br. 29/07, "Sl. list CG" br. 73/10, 032/11, 040/11, 043/15, 037/17 i 17/18), postupajući po zahtjevu OPŠTINE B. POLJE BR.06/5-332/25-351/1, , za potrebe izdaje se

LIST NEPOKRETNOSTI 4038 - IZVOD

Podaci o parcelama

Broj	Podbroj	Broj zgrade	Plan Skica	Datum upisa	Potes ili ulica i kućni broj	Način korišćenja Osnov sticanja	Bon. klasa	Površina m²	Prihod
2202	3		22 60	14/04/2025	VIDOJEVINA	Zemljište uz stam-posl. zgradu PRAVOSNAŽNA ODLUKA SUDA		553	0.00
2202	3	1	22 60	14/04/2025	VIDOJEVINA	Zemljište objekta PRAVOSNAŽNA ODLUKA SUDA		151	0.00
								704	0.00

Podaci o vlasniku ili nosiocu

Matični broj - ID broj	Naziv nosioca prava - adresa i mjesto	Osnov prava	Obim prava
	BOŠKOVIĆ VUČETA ŽELJKO	Svojina	1/1

Podaci o objektima i posebnim djelovima

Broj	Podbroj	Broj zgrade	Način korišćenja Osnov sticanja Sobnost	PD Godina izgradnje	Spratnost/ Sprat Površina	Prava Vlasnik ili nosilac prava Adresa, Mjesto
2202	3	1	Stambeno-poslovne zgrade GRAĐENJE	0	SP1 151	Svojina 1/1 BOŠKOVIĆ VUČETA ŽELJKO
2202	3	1	Nestambeni prostor GRAĐENJE Tri sobe	1	SU 171	Svojina 1/1 BOŠKOVIĆ VUČETA ŽELJKO
2202	3	1	Poslovni prostor GRAĐENJE Jedna soba	2	P 113	Svojina 1/1 BOŠKOVIĆ VUČETA ŽELJKO
2202	3	1	Nestambeni prostor GRAĐENJE Jedna soba	3	P 19	Svojina 1/1 BOŠKOVIĆ VUČETA ŽELJKO
2202	3	1	Stambeni prostor GRAĐENJE Garsonjera	4	P1 16	Svojina 1/1 BOŠKOVIĆ VUČETA ŽELJKO
2202	3	1	Stambeni prostor GRAĐENJE Garsonjera	5	P1 10	Svojina 1/1 BOŠKOVIĆ VUČETA ŽELJKO
2202	3	1	Stambeni prostor GRAĐENJE Garsonjera	6	P1 11	Svojina 1/1 BOŠKOVIĆ VUČETA ŽELJKO
2202	3	1	Stambeni prostor GRAĐENJE Garsonjera	7	P1 33	Svojina 1/1 BOŠKOVIĆ VUČETA ŽELJKO
2202	3	1	Stambeni prostor GRAĐENJE Garsonjera	8	P1 14	Svojina 1/1 BOŠKOVIĆ VUČETA ŽELJKO

Podaci o objektima i posebnim djelovima

Broj	Podbroj	Broj zgrade	Način korišćenja Osnov sticanja Sobnost	PD Godina izgradnje	Spratnost/ Sprat Površina	Prava Vlasnik ili nosilac prava Adresa, Mjesto
2202	3	1	Stambeni prostor GRAĐENJE Garsonjera	9	P1 9	Svojina 1/1 BOŠKOVIĆ VUČETA ŽELJKO
2202	3	1	Stambeni prostor GRAĐENJE Garsonjera	10	P1 25	Svojina 1/1 BOŠKOVIĆ VUČETA ŽELJKO

Podaci o teretima i ograničenjima

Broj	Podbroj	Broj zgrade	PD	Redni broj	Način korišćenja	Datum upisa Vrijeme upisa	Opis prava
2202	3	1	1	1	Nestambeni prostor	14/04/2025 9:40	Prekoračenje dozvole Prekoračenje gradjevinske dozvole za pov. od 61,86 m2
2202	3	1	1	2	Nestambeni prostor	14/04/2025 9:43	Objekat nema upotrebnu dozvolu Objekta nema upotrebnu dozvolu
2202	3	1	1	3	Nestambeni prostor	21/07/2025 7:29	Zabilježba rješenja o legalizaciji Zabilježba izvršnog rješenja Opštine Bijelo Polje-Sekretarijata za planiranje i uredjenje prostora br.06/4-332/25-302-64/5 od 03.07.2025 godine kojim se odobrava Bošković Željku iz Bijelog Polja, legalizacija bespravno sagradjenog stambenog objekta, na kat.parceli br.2202/3 KO Bijelo Polje. Vlasnici bespravno sagradjenog stambenog objekta dužni su da u roku od 3 godine, od dana izvršnosti rješenja usklade spoljni izgled bezpravnog objketa sa zahtjevima odredjenim smjernicama br.06/4-332/25-302-64/4 od 03.07.2025 godine
2202	3	1	2	1	Poslovni prostor	14/04/2025 9:41	Prekoračenje dozvole Prekoračenje gradjevinske dozvole za pov. od 4,63 m2
2202	3	1	2	2	Poslovni prostor	14/04/2025 9:43	Objekat nema upotrebnu dozvolu Objekta nema upotrebnu dozvolu
2202	3	1	2	3	Poslovni prostor	21/07/2025 7:29	Zabilježba rješenja o legalizaciji Zabilježba izvršnog rješenja Opštine Bijelo Polje-Sekretarijata za planiranje i uredjenje prostora br.06/4-332/25-302-64/5 od 03.07.2025 godine kojim se odobrava Bošković Željku iz Bijelog Polja, legalizacija bespravno sagradjenog stambenog objekta, na kat.parceli br.2202/3 KO Bijelo Polje. Vlasnici bespravno sagradjenog stambenog objekta dužni su da u roku od 3 godine, od dana izvršnosti rješenja usklade spoljni izgled bezpravnog objketa sa zahtjevima odredjenim smjernicama br.06/4-332/25-302-64/4 od 03.07.2025 godine
2202	3	1	3	1	Nestambeni prostor	14/04/2025 9:41	Prekoračenje dozvole Prekoračenje gradjevinske dozvole za pov. od 11,46 m2
2202	3	1	3	2	Nestambeni prostor	14/04/2025 9:43	Objekat nema upotrebnu dozvolu Objekta nema upotrebnu dozvolu
2202	3	1	3	3	Nestambeni prostor	21/07/2025 7:29	Zabilježba rješenja o legalizaciji Zabilježba izvršnog rješenja Opštine Bijelo Polje-Sekretarijata za planiranje i uredjenje prostora br.06/4-332/25-302-64/5 od 03.07.2025 godine kojim se odobrava Bošković Željku iz Bijelog Polja, legalizacija bespravno sagradjenog stambenog objekta, na kat.parceli br.2202/3 KO Bijelo Polje. Vlasnici bespravno sagradjenog stambenog objekta dužni su da u roku od 3 godine, od dana izvršnosti rješenja usklade spoljni izgled bezpravnog objketa sa zahtjevima odredjenim smjernicama br.06/4-332/25-302-64/4 od 03.07.2025 godine
2202	3	1	4	1	Stambeni prostor	14/04/2025 9:43	Objekat nema upotrebnu dozvolu Objekta nema upotrebnu dozvolu

Podaci o teretima i ograničenjima

Broj	Podbroj	Broj zgrade	PD	Redni broj	Način korišćenja	Datum upisa Vrijeme upisa	Opis prava
2202	3	1	5	1	Stambeni prostor	14/04/2025 9:43	Objekat nema upotrebnu dozvolu Objekta nema upotrebnu dozvolu
2202	3	1	6	1	Stambeni prostor	14/04/2025 9:43	Objekat nema upotrebnu dozvolu Objekta nema upotrebnu dozvolu
2202	3	1	7	1	Stambeni prostor	14/04/2025 9:43	Objekat nema upotrebnu dozvolu Objekta nema upotrebnu dozvolu
2202	3	1	8	1	Stambeni prostor	14/04/2025 9:43	Objekat nema upotrebnu dozvolu Objekta nema upotrebnu dozvolu
2202	3	1	9	1	Stambeni prostor	14/04/2025 9:43	Objekat nema upotrebnu dozvolu Objekta nema upotrebnu dozvolu
2202	3	1	10	1	Stambeni prostor	14/04/2025 9:43	Objekat nema upotrebnu dozvolu Objekta nema upotrebnu dozvolu
2202	3	1		1	Stambeno-poslovne zgrade	14/04/2025 9:38	Prekoračenje dozvole Prekoračenje gradjevinske dozvole za pov. od 30.94m2
2202	3	1		2	Stambeno-poslovne zgrade	14/04/2025 9:43	Objekat nema upotrebnu dozvolu Objekta nema upotrebnu dozvolu

Naplata takse je oslobođena na osnovu člana 17 Zakona o administrativnim taksama ("Sl.list CG, br. 18/19). Naplata naknade oslobođena je na osnovu člana 174 Zakona o državnom premjeru i katastru nepokretnosti ("Sl. list RCG" br. 29/07, "Sl. list CG" br. 73/10, 032/11, 040/11, 043/15, 037/17 i 17/18).

Načelnik:

Madžgalj Rajko, dipl pravnik

SPISAK PODNIJETIH ZAHTIJEVA NA NEPOKRETNOSTIMA

Br. parcele podbroj	Zgrada PD	Predmet	Datum i vrijeme	Podnosilac	Sadržina
2202/3		105-2-919-1769/1-2024	23.12.2024 12:15	BOŠKOVIĆ ŽELJKO IZ BIJELOG POLJA	ZA OVJERU I UPIS PO GEODETSKOM ELABORATU ZA KAT.PARC.BR.2202/3 KO BIJELO POLJE
2202/3		105-2-465-1807/1-2017	18.12.2017 13:17	DIREKCIJA ZA SAOBRAĆAJ PODGORICA	ZA EKSPROPRIJACIJU NEPOK,IZ LN/BR. 4038 K.O.BIJELO POLJE
2202/3		105-3-919-430/1-2025	11.07.2025 13:00	SLUŽBA GLAVNOG GRADSKOG ARHITEKTE	O USKLAĐENOSTI OBJEKTA NA KAT. PARC.BR.2202/3 KO BIJELO POLJE
2202/3	1	105-2-465-1807/1-2017	18.12.2017 13:17	DIREKCIJA ZA SAOBRAĆAJ PODGORICA	ZA EKSPROPRIJACIJU NEPOK,IZ LN/BR. 4038 K.O.BIJELO POLJE
2202/3	1	105-3-919-430/1-2025	11.07.2025 13:00	SLUŽBA GLAVNOG GRADSKOG ARHITEKTE	O USKLAĐENOSTI OBJEKTA NA KAT. PARC.BR.2202/3 KO BIJELO POLJE
2202/3	1	105-2-919-1769/1-2024	23.12.2024 12:15	BOŠKOVIĆ ŽELJKO IZ BIJELOG POLJA	ZA OVJERU I UPIS PO GEODETSKOM ELABORATU ZA KAT.PARC.BR.2202/3 KO BIJELO POLJE

*** UPRAVA ZA NEKRETNINE ***

PODRUČNA JEDINICA: BIJELO POLJE
KO: BIJELO POLJE, R 1:1000
Po zahjevu broj: 105-917/25-541-DJ, od: 28.07.2025. godine

SEKRETARIJAT ZA PLANIRANJE I UREDJENJE PROSTORA

izdajemo slijedeće koordinate detaljnih tačaka katastarskih parcela
očitane grafički sa digitalnog plana
Katbase v2025.6.5 - (2) EKSPORT PODATAKA 28.07.2025 09:27

2	7397292.18	4764787.35	0.00	Odrzavanje
2	7397300.77	4764786.41	0.00	Odrzavanje
3	7397297.73	4764797.70	0.00	Odrzavanje
3	7397336.74	4764782.44	0.00	Odrzavanje
26186	7397326.01	4764805.31	0.00	Odrzavanje
26187	7397307.14	4764807.07	0.00	Odrzavanje
26189	7397302.74	4764800.14	0.00	Odrzavanje
1.	7397326.76	4764805.32	0.00	Odrzavanje
3"	7397298.76	4764799.35	0.00	Odrzavanje

Parcela: 2202/3 (P=704 DOZVOLJENO ODSTUPANJE POVRŠINE:19 mkv)
Frontovi:
od do dužina(m)
26187-26186 18.95
26186-1. 0.75
1.-3 24.96
3-2 36.19
2-2 8.64
2-3 11.74
3-3" 1.95
3" -26189 4.06
26189-26187 8.21

Objekat: LN:-1, Parcela: 2202/3, Stambeno-poslovne zgrade, zgrada: 1, P= 151 m2

7	7397314.96	4764791.83	0.00
5	7397322.66	4764804.11	0.00
4	7397325.30	4764804.18	0.00
3	7397325.97	4764786.58	0.00
2	7397315.18	4764785.85	0.00
1	7397312.46	4764787.84	0.00

Frontovi:
od do dužina(m)
7-5 14.49
5-4 2.64
4-3 17.61
3-2 10.81
2-1 3.37
1-7 4.71

*** S L U Ž B E N A K O N S T A T A C I J A: ***

Uvidom u alfanumeričku i grafičku bazu podataka katastra nepokretnosti konstatuje se da postoji razlika u podacima koje se odnose na površinu parcele.

Razlika u površine parcele 2202/3 iznosi 0 mkv

Razlika u površinama je nastala prilikom prevodjenja analognog katastarskog plana u digitalni oblik.

*** Parcele su u postojećim (istim) granicama. ***

OBRAZLOŽENJE: NE POSTOJI RAZLIKA U POVRSINI NUMERIKE I GRAFIKE

Obradila:

CRNA GORA
UPRAVA ZA NEKRETNINE
PODRUČNA JEDINICA: BIJELO POLJE
Broj: 105-917/25-541-DJ
Datum: 28.07.2025.

Katastarska opština: BIJELO POLJE
Broj lista nepokretnosti:
Broj plana: 22
Parcela: 2202/3

SKICA PARCELA

Razmjera 1: 1000

S

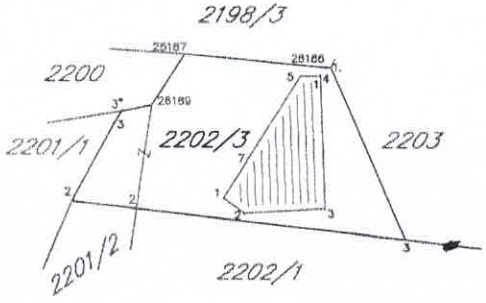

Ovjerava

Crna Gora
Uprava za saobraćaj

Adresa: IV Proleterske br. 19,
81000 Podgorica, Crna Gora
tel: +382 20 655 052
fax: +382 20 655 359

Crna Gora
OPŠTINA BIJELO POLJE
Pisarnica - Služba za zajedničke poslove
Primljeno: 07.08.2025

Org. jed.	Br. kl. znak	Redni broj	Prilog	Vrijednost
UP1 06	332/25	351/4		

Broj:04-8021/2
Podgorica, 31.07.2025.godine

OPŠTINA BIJELO POLJE
Sekretarijat za planiranje i uređenje prostora

Predmet: Saobraćajno-tehnički uslovi za izradu projektne dokumentacije

Objekat: građenje novog objekta

Uprava za saobraćaj, rješavajući po zahtjevu Sekretarijata za planiranje i uređenje prostora opštine Bijelo Polje br.06/4-332/25-351/3 od 18.07.2025.godine, a za potrebe Bošković Željko, zavedenog u Upravi za saobraćaj br. 04-8021/1 od 22.07.2025. godine, a radi propisivanja saobraćajno-tehničkih uslova za dogradnju/nadogradnju stambeno-poslovnog objekta na kat. parceli br. 2202/3 KO Bijelo Polje, u zahvatu GUR-a i PUP-a opštine Bijelo Polje, a shodno članu 143 stav 2 Zakona o uređenju prostora („SL.list" br.19/25) a u vezi sa članom 74 Zakona o planiranju prostora i izgradnji objekata („SL.list" br.64/17, 44/18, 63/18, 11/19, 82/20, 86/22 i 04/23) i člana 17 i 79 Zakona o putevima (Sl.List CG" br. 82/20 i 140/22) konstatuje sljedeće:

- Predmetna lokacija (kat.parcela br. 2202/3 KO Bijelo Polje) na kojoj se planira dogradnja/nadogradnja stambeno-poslovnog objekta je uz magistralni put M-2.
- Saobraćajnu povezanost predmetna kat. parcela sa magistralnim putem M-2 ostvaruje preko već postojećeg priključka gdje su odobrena desna isključenja/uključenja. Nije dozvoljeno otvaranje novih saobraćajnih priključaka.

Obradili:
Radojica Poleksić, dipl.ing.građ.
Mr. Aleksandar Janković, dipl.ing.saobraćaja

Direktor
Radomir Vuksanović

Dostavljeno:
-Naslovu x2
-U spise predmeta
-Arhivi

D.o.o
VODOVOD "BISTRICA"
Bijelo Polje

Muha Dizdarevića 8, 84000 Bijelo Polje
Tel/ 050/432-239, Fax: 050/432-120,
Korisnicka služba: 050/431-006
e-mail: vodovodbp@ t-com.me
PIB: 02004011, PDV: 70/31-00424-6,
Šifra djelatnosti 41000

CKB banka: 510-2196-48, Hipotekarna banka : 520-13821-31, Atlas banka: 505-96494-37, Prva banka: 535-5787-81

Broj: 03-332/25-1322/2

31.07.2025. godine

Crna Gora
Opština Bijelo Polje
Služba za imovinu i katastar

Primljeno:	31. 07. 2025			
Org. jed.	Broj	Prilog	Vrijednost	
up-06-332/25-351/3				

Za: Opština Bijelo Polje
Sekretarijat za planiranje i uređenje prostora
Ul. Slobode bb
84000 Bijelo Polje

Veza: Zahtjev za izdavanje uslova za priključenje objekta br. 06/4-332/25-351/4 od 18.07.2025. god.
Predmet: Odgovor na zahtjev za izdavanje uslova zs priključenje objekta

Na osnovu Zakona o planiranju prostora i izgradnji objekata, član 74., a rješavajući po zahtjevu ***Bošković Željka*** *D.O.O. Vodovod „BISTRICA", Bijelo Polje* ***izdaje uslove za izradu tehničke dokumentacije za dogradnju i nadogradnju stambeno - poslovnog objekta na kat. parc. br. 2202/3 KO Bijelo Polje.***

U vezi Vašeg zahtjeva za izdavanje **uslova, *br. 06/4-332/25-351/4 od 18.07.2025.godine,*** dostavljamo Vam uslove za izgradnju objekta i priključenje na gradski vodovod i kanalizaciju za 2202/3 KO Bijelo Polje.

Vodovodna *mreža* ***ACC Ø300mm*** prolazi kroz kat. parcelu za koju se izdaju uslovi, gdje treba planirati priključenje vodovodne mreže za objekat na kat. parc. br. 2202/3 KO Bijelo Polje. **Minimalna udaljenost planiranog objekta mjereno od osovine cjevovoda iznosi 3,0m.** DOO Vodovod „Bistrica" ne posjeduje katastar podzemnih instalacija (skica u prilogu je informativnog karaktra) tako da je za potrebe projektovanja potrebno utvrditi i snimiti tačan položaj ovog cjevovoda. Prosječna dubina glavnog vodovoda je oko **100cm.** U tom dijelu naselja pritisak u vodovodnoj mreži iznosi oko **6,0 bar**. Investitor radova je u obavezi da riješi sve imovinsko pravne probleme i da priključnu liniju položi do mjesta priključenja na glavnu vodovodnu mrežu, dio cjevovoda od vodomjerne šahte do mjesta priključenja na gradsku vodovodnu mrežu postaje dio javnog sistema. Vodomjer predvidjeti u zajedničkoj šahti za smještaj vodomjera. Vodomjerna šahta osim vodomjera treba sadržati regulator pritiska, hvatač mulja kao i prvi i drugi ventil. Vodomjer predvidjeti od proizvođača INSA ili drugog proizvođača koji ima iste gabarite kao vodomjer ovog proizvođača, sa državnim žigom Zavoda za metrologiju Crne Gore. U slučaju postojanja više stambenih (poslovnih) jedinica u skloništu za vodomjer predvidjeti vodomjere za svaku stambenu (poslovnu) jedinicu posebno. Kod objekata koji imaju hidrantsku mrežu predvidjeti poseban vodomjer za istu. Za vodomjere promjera preko 50mm predvidjeti vodomjer kombinovanog tipa. Prečnik priključne linije usvojiti prema hidrauličkom proračunu. *Prilikom izgradnje objekta, investitor je dužan da uradi privremeni priključak sa instalacijom vodomjera, koji će koristiti u toku izvođenja radova na objektu i isti prijavi tehničkoj službi Vodovoda „Bistrica".*

Društvo sa ograničenom odgovornošću "BISTRICA"

D.o.o
VODOVOD "BISTRICA"
Bijelo Polje

Muha Dizdarevića 8, 84000 Bijelo Polje
Tel/ 050/432-239, Fax: 050/432-120,
Korisnicka služba: 050/431-006
e-mail: vodovodbp@ t-com.me
PIB: 02004011, PDV: 70/31-00424-6,
Šifra djelatnosti 41000

CKB banka: 510-2196-48, Hipotekarna banka : 520-13821-31, Atlas banka: 505-96494-37, Prva banka : 535-5787-81

Fekalna kanalizacija ne postoji za ovaj dio naselja. Potrebno je uraditi separator za preradu otpadnih voda (biološki separator). Prilikom odabira separatora voditi računa o potrebnom stepenu prečišćene vode, a prečišćenu vodu nakon tretmana treba sprovesti u prirodni recipijent – rijeku Lim ili upojni bunar. *(Uredba o klasifikaciji i kategorizaciji podzemnih i površinskih voda na teritoriji Crne Gore).* Kvalitet prečišćene vode mora zadovoljiti ***Pravilnik o kvalitetu i sanitarno – tehničkim uslovima za ispuštanje otpadnih voda u recipijent i javnu kanalizaciju, Sl. List CG, br. 45/08 od 31.07.2008, 9/10 od 19.02.2010, 26/12 od 24.05.2012, 52/12 od 12.10.2012 i 59/13 od 26.12.2013.godine.***

Hidrotehničke instalacije projektovati prema važećim tehničkim propisima i standardima.

Prilog: Skica sa približnim položajem cjevovoda i mjestom priključenja na vodovodnu mrežu

Tehnička obrada

M.P.

D.O.O. VODOVOD „BISTRICA"
Bijelo Polje
Tehnički rukovodilac,

Put Bijelo Polje–Ribarevina IIA – 15
RAKOVE
RIJEKA LIM
MJESTO PRIKLJUČENJA NA VODOVODNU MREŽU 220/400 V PANC BR. 2202/5
2150/1
2151
2152/1
2152/2
2154/1
2155/1
2155/2
2156/1
2156/2
2158/3
2158/4
2198/3
2198/6
2199/2
2200
2203
2204
2205/1
2205/2
2205/3
2205/4
2205/5
2205/6
2205/7
2205/8
2205/9
2205/10
2205/11
2206/1
2206/2
2207
2208/1
2208/2
2208/5
2220/1
2245/1
2246/1
2350

LEGENDA:

- MAGISTRALNI PUT POSTOJEĆI
- LOKALNI PUT
- GRADSKA OBILAZNICA KAO DIO DRŽAVNOG PUTA POSTOJEĆA
- GRADSKA OBILAZNICA KAO DIO DRŽAVNOG PUTA PLANIRANA
- GRADSKA ULICA KAO DIO DRŽAVNOG PUTA
- GLAVNA GRADSKA ULICA
- SABIRNA ULICA
- PRISTUPNE ULICE
- PRISTUPNE ULICE POSTOJEĆE
- PJEŠAČKE POVRŠINE
- ZAŠTITNI POJASEVI OBILAZNOG PUTA M-21 - - - 60m; - - - 25m; (član 4 i član 70 Zakon o putevima Sl.list RCG, br. 42/04)
- ŽELJEZNIČKA PRUGA BEOGRAD-BAR SA INFRASTRUKTURNIM I PRUŽNIM POJASOM (Zakon o ŽELJEZNICI Sl.list RCG, br. 27/2013)
- IDEJNO RJEŠENJE TRASE PRUGE PLJEVLJA-BIJELO POLJE VAR 1-7 L=56.42KM
- IDEJNO RJEŠENJE TRASE PRUGE BIJELO POLJE-BERANE-PEĆ VAR 2-2 L=56.88KM
- IDEJNO RJEŠENJE TRASE PRUGE BIJELO POLJE-BERANE-PEĆ VAR 2-3 L=55.50KM
- KORIDOR TRASE PRUGE PLJEVLJA-BIJELO POLJE VAR 1-7 S=400M
- KORIDOR TRASE PRUGE BIJELO POLJE-BERANE-PEĆ VAR 2-2 I V2.3 S=400M
- AUTOBUSKA STANICA
- ŽELJEZNIČKA STANICA
- STAJALIŠTE ŽELJEZNIČKO
- BENZINSKA PUMPA
- JAVNA PARKING GARAŽA
- HELIODROM

LEGENDA:

- Stanovanje male gustine
- Stanovanje srednje gustine
- Stanovanje velike gustine
- Površina mješovite namjene
- Površine za turizam
- Površine za školstvo i socijalno staranje
- Površine za zdravstvo
- Površine za kulturu
- Površine za sport i rekreaciju
- Površina za industriju i proizvodnju
- Poljoprivredne površine
- Površina za vjerske objekte
- Površine javne namjene
- Površine specijalne namjene
- Površine za groblja
- Ostale prirodne površine
- Površina kopnenih voda
- Površina komunalne infrastrukture
- Površina željezničkog saobraćaja
- Površina drumskog saobraćaja
- Površina za obradu sanacija i skladištenje otpada
- Površina saobraćajne infrastrukture
- Granica poplavnog područja - maksimalni nivo vodostaja
- Granica pejzažnog uređenja - Park šuma
  - Park šuma - Nedakosi
  - Park šuma - Obrov
- Građevinska linija u podgrinveli (30m uz M21; 20m uz ulicu D-D)

JAVNE FUNKCIJE

- ŠKOLA
- POŠTA
- BOLNICA
- SUD
- POLICIJA
- VATROGASCI
- REZERVOAR
- PILANA
- Sakralni objekat
- Civilna arhitektura
- Kulturna baština-Lokalnog značaja
- Kulturna baština-Nacionalnog značaja
- Koncesiona područja
- Mineralne sirovine
- Izvor vode od 100-1000L/s
- Visoke vode Lima

MREŽA NASELJA

- Centar regionalnog značaja
- Opštinski centar
- Ostala naselja

GENERALNO URBANISTIČKO RJEŠENJE BIJELOG POLJA

PLAN

LEGENDA:

- Granica generalnog urbanističkog rješenja
- Granica i broj katastarske parcele
- Granica detaljnih urbanističkih planova

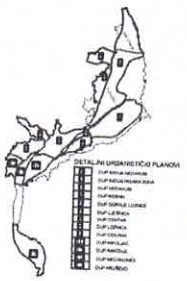

NARUČILAC	OPŠTINA BIJELO POLJE		
NOSILAC IZRADE	MONTENEGROPROJEKT	PLANET CLUSTER	
PRILOG	NAMJENA POVRŠINA		
RUKOVODILAC TIMA	mr Jadranka Popović, dipl.ing.arh.urb. Antonio Jansana Vega, arhitekta		
ODGOVORNI PLANER	Svetlana Ojdanić,dipl.prost.planer		
datum mart 2014.god.	R 1:5000	list br. 5	

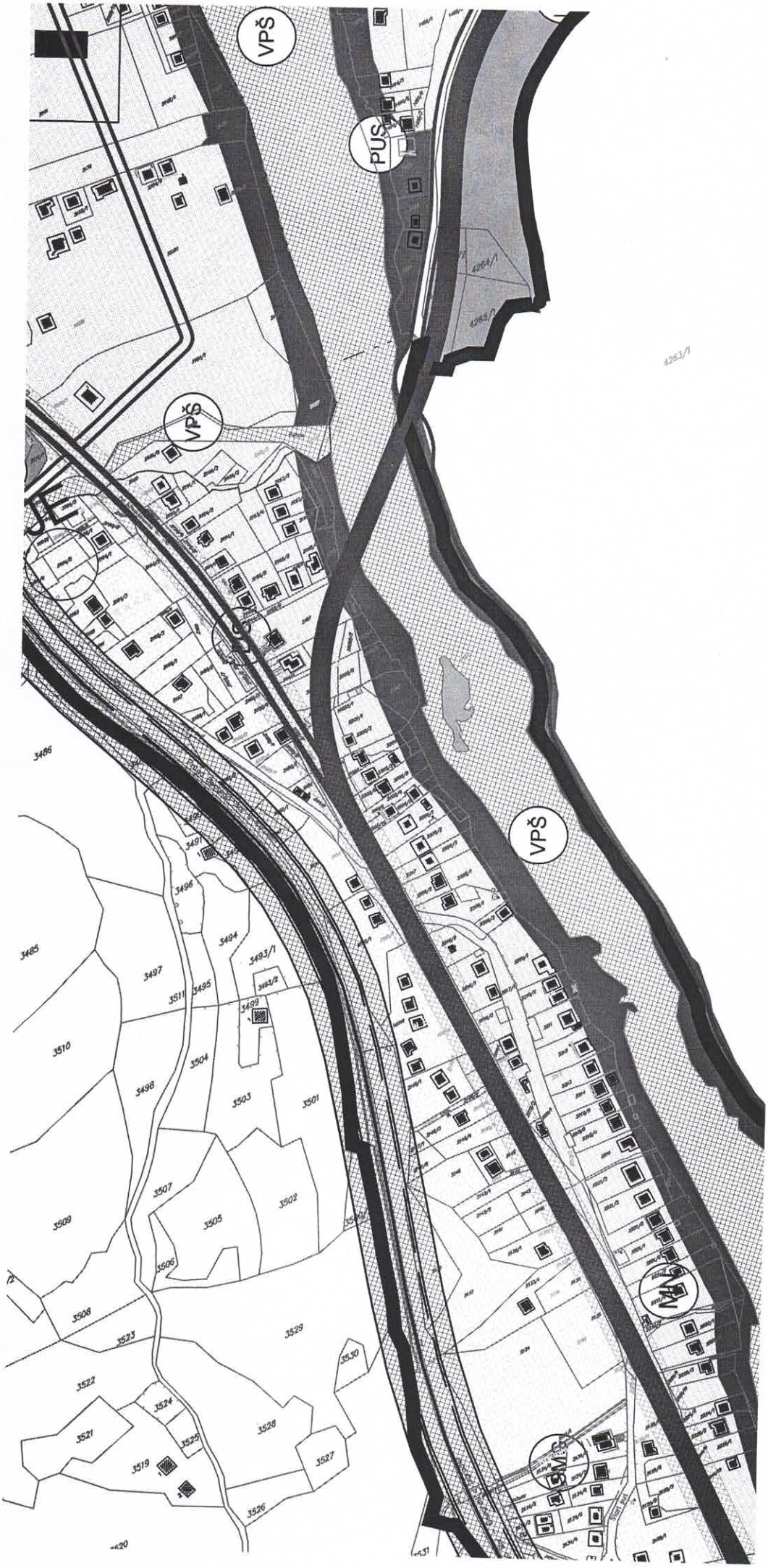

Crna Gora - Opština Bijelo Polje
Sekretarijat za planiranje i uređenje prostora
BIJELO POLJE

LEGENDA:

- MAGISTRALNI PUT POSTOJEĆI
- LOKALNI PUT
- GRADSKA OBILAZNICA KAO DIO DRŽAVNOG PUTA POSTOJEĆA
- GRADSKA OBILAZNICA KAO DIO DRŽAVNOG PUTA PLANIRANA
- GRADSKA ULICA KAO DIO DRŽAVNOG PUTA
- GLAVNA GRADSKA ULICA
- SABIRNA ULICA
- PRISTUPNE ULICE
- PRISTUPNE ULICE POSTOJEĆE
- PJEŠAČKE POVRŠINE
- ZAŠTITNI POJASEVI OBILAZNOG PUTA M-21 - - - 50m; - - - 25m; (član 4 i član 70 Zakon o putevima Sl list RCG, br. 42/04)
- ŽELJEZNIČKA PRUGA BEOGRAD-BAR SA INFRASTRUKTURNIM I PRUŽNIM POJASOM (Zakon o ŽELJEZNICI Sl list RCG, br. 27/2013)
- IDEJNO RJEŠENJE TRASE PRUGE PLJEVLJA-BIJELO POLJE VAR 1-7 L=56.42KM
- IDEJNO RJEŠENJE TRASE PRUGE BIJELO POLJE-BERANE-PEĆ VAR 2-2 L=56.89KM
- IDEJNO RJEŠENJE TRASE PRUGE BIJELO POLJE-BERANE-PEĆ VAR 2-3 L=55.50KM
- KORIDOR TRASE PRUGE PLJEVLJA-BIJELO POLJE VAR 1-7 B=400M
- KORIDOR TRASE PRUGE BIJELO POLJE-BERANE-PEĆ VAR 2-2 I V2.3 B=400M
- AUTOBUSKA STANICA
- ŽELJEZNIČKA STANICA
- STAJALIŠTE ŽELJEZNIČKO
- BENZINSKA PUMPA
- JAVNA PARKING GARAŽA
- HELIODROM

Poprečni presjeci

presjek A-A
Obilazni put M-21
(profil na nasipu sa kanalom iz idejnog projekta)

presjek B-B

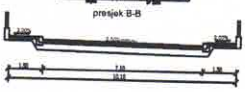

presjek C-C

presjek D-D

presjek E-E

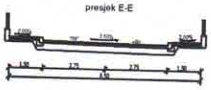

GENERALNO URBANISTIČKO RJEŠENJE BIJELOG POLJA

PLAN

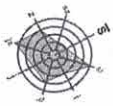

ODLUKA O DONOŠENJU
PUP-a Bijelo Polje
BR. 02 - 778
od 06.03.2014 godine

PREDSJEDNIK SKUPŠTINE
Ilmnad Ljuštović

GRANICA GENERALNOG URBANISTIČKOG RJEŠENJA

NARUČILAC	OPŠTINA BIJELO POLJE
NOSILAC IZRADE	MONTENEGROPROJEKT PLANET CLUSTER
PRILOG	TEHNIČKA INFRASTRUKTURA Saobraćaj
RUKOVODILAC TIMA	mr Jadranka Popović, dipl.ing.arh.urb Antonio Jansana Vega, arhitekta
ODGOVORNI PLANER	Zoran Dašić, dipl.ing.građ.
datum: mart 2014.god.	R 1:5000 / list br. 7

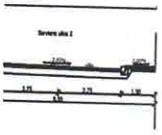

Crna Gora - Opština Bijelo Polje
Sekretarijat za planiranje i uređenje prostora
BIJELO POLJE

LEGENDA:

- MAGISTRALNI PUT POSTOJEĆI
- LOKALNI PUT
- GRADSKA OBILAZNICA KAO DIO DRŽAVNOG PUTA POSTOJEĆA
- GRADSKA OBILAZNICA KAO DIO DRŽAVNOG PUTA PLANIRANA
- GRADSKA ULICA KAO DIO DRŽAVNOG PUTA
- GLAVNA GRADSKA ULICA
- SABIRNA ULICA
- PRISTUPNE ULICE
- PRISTUPNE ULICE POSTOJEĆE
- PJEŠAČKE POVRŠINE
- ZAŠTITNI POJASEVI OBILAZNOG PUTA M-21 - 60m; - 25m; (clan 4 i clan 70 Zakon o putevima Sl.list RCG, br. 42/04)
- ŽELJEZNIČKA PRUGA BEOGRAD-BAR SA INFRASTRUKTURNIM I PRUŽNIM POJASOM (Zakon o ŽELJEZNICI Sl.list RCG, br. 27/2013)
- IDEJNO RJEŠENJE TRASE PRUGE PLJEVLJA-BIJELO POLJE VAR 1-7 L=56.42KM
- IDEJNO RJEŠENJE TRASE PRUGE BIJELO POLJE-BERANE-PEĆ VAR 2-2 L=56.89KM
- IDEJNO RJEŠENJE TRASE PRUGE BIJELO POLJE-BERANE-PEĆ VAR 2-3 L=55.50KM
- KORIDOR TRASE PRUGE PLJEVLJA-BIJELO POLJE VAR 1-7 B=400M
- KORIDOR TRASE PRUGE BIJELO POLJE-BERANE-PEĆ VAR 2-2 I V2.3 B=400M
- AUTOBUSKA STANICA
- ŽELJEZNIČKA STANICA
- STAJALIŠTE ŽELJEZNIČKO
- BENZINSKA PUMPA
- JAVNA PARKING GARAŽA
- HELIODROM

PLAN HIDROTEHNIČKE MREŽE I MREŽE KOMUNALNIH OBJEKATA

- POSTOJEĆA VODOVODNA MREŽA
- PLANIRANA VODOVODNA MREŽA
- GLAVNI CEVOVOD POSTOJEĆI
- GLAVNI CEVOVOD PLANIRANI
- GRANICA UMJERENJA ZONE - max. kvadratna jedinica gravitacijom
- GRANICA UMJERENJA ZONE - max. kvadratna jedinica u mreži zona

KANALIZACIONA MREŽA - ORIJENTACIONE TRASE

- TNC

GENERALNO URBANISTIČKO RJEŠENJE BIJELOG POLJA

PLAN

ODLUKA O DONOŠENJU
PUP-a Bijelo Polje
BR. 02 - 725
od 06.03.2014.godine

PREDSJEDNIK SKUPŠTINE
Dženal Ljutković

NARUČILAC	OPŠTINA BIJELO POLJE		
NOSILAC IZRADE	MONTENEGROPROJEKT	PLANET CLUSTER	
PRILOG	TEHNIČKA INFRASTRUKTURA Hidrotehnička infrastruktura		
RUKOVODILAC TIMA	mr Jadranka Popović ,dipl.ing.arh.urb. Antonio Jansana Vega, arhitekta		
ODGOVORNI PLANER	Nataša Novović, dipl.inž.građ		
datum: mart 2014.god		R 1:5000	list br. 8

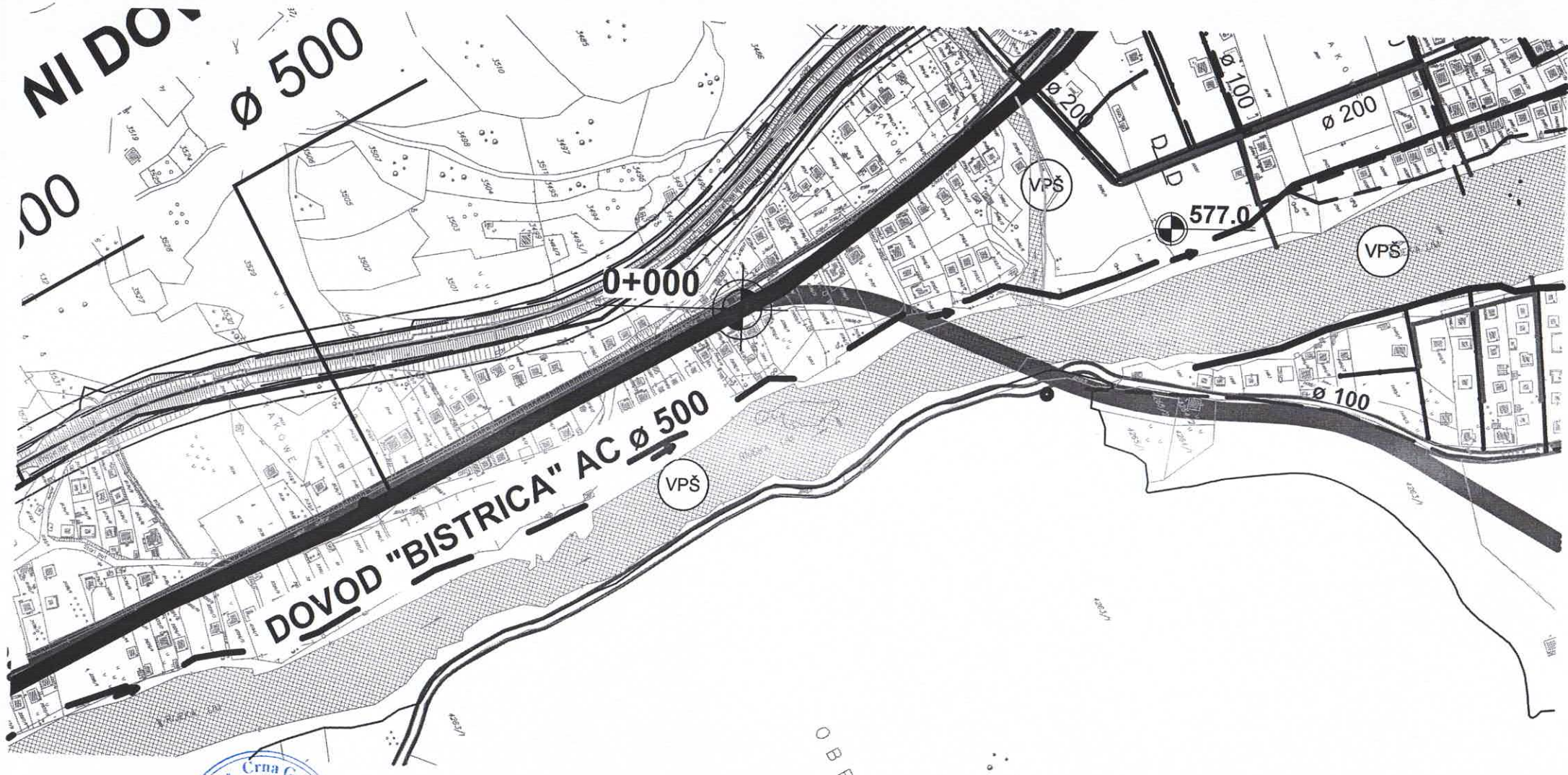

Črna Gora - Opština Bijelo Polje
Sekretarijat za planiranje i uređenje prostora
BIJELO POLJE

LEGENDA:

- MAGISTRALNI PUT POSTOJEĆI
- LOKALNI PUT
- GRADSKA OBILAZNICA KAO DIO DRŽAVNOG PUTA POSTOJEĆA
- GRADSKA OBILAZNICA KAO DIO DRŽAVNOG PUTA PLANIRANA
- GRADSKA ULICA KAO DIO DRŽAVNOG PUTA
- GLAVNA GRADSKA ULICA
- SABIRNA ULICA
- PRISTUPNE ULICE
- PRISTUPNE ULICE POSTOJEĆE
- PJEŠAČKE POVRŠINE
- ZAŠTITNI POJASEVI OBILAZNOG PUTA M-21 - - - 60m; - - - 25m; (Član 4 i Član 70 Zakon o putevima Sl.list RCG, br. 42/04)
- ŽELJEZNIČKA PRUGA BEOGRAD-BAR SA INFRASTRUKTURNIM I PRUŽNIM POJASOM (Zakon o ŽELJEZNICI Sl.list RCG, br. 27/2013)
- IDEJNO RJEŠENJE TRASE PRUGE PLJEVLJA-BIJELO POLJE VAR 1-7 L=56.42KM
- IDEJNO RJEŠENJE TRASE PRUGE BIJELO POLJE-BERANE-PEĆ VAR 2-2 L=56.89KM
- IDEJNO RJEŠENJE TRASE PRUGE BIJELO POLJE-BERANE-PEĆ VAR 2-3 L=55.50KM
- KORIDOR TRASE PRUGE PLJEVLJA-BIJELO POLJE VAR 1-7 Š=400M
- KORIDOR TRASE PRUGE BIJELO POLJE-BERANE-PEĆ VAR 2-2 I V2.3 Š=400M
- AUTOBUSKA STANICA
- ŽELJEZNIČKA STANICA
- STAJALIŠTE ŽELJEZNIČKO
- BENZINSKA PUMPA
- JAVNA PARKING GARAŽA
- HELIODROM

LEGENDA:

- Elektrovod 220kV Postojeći
- Elektrovod 110kV Postojeći
- Elektrovod 110kV Plan
- Elektrovod 35kV Postojeći
- Elektrovod 35kV PLAN
- Elektrovod 35kV Ukidanje
- Elektrovod 10kV Postojeći
- Elektrovod 10kV Plan
- Elektrovod 10kV Ukidanje
- TS 110/35 Plan
- TS 35/10kV Postojeća
- TS 35/10kV Plan
- TS 10/0.4 kV Postojeća
- TS 10/0.4 kV Plan
- Kaskadno postrojenje 10 kV Plan

GENERALNO URBANISTIČKO RJEŠENJE BIJELOG POLJA

PLAN

ODLUKA O DONOŠENJU
PUP-a Bijelo Polje
HR. 03 - 728
od 30.03.2011.godine

PREDSJEDNIK SKUPŠTINE
Dženal Ljuštović

GRANICA GENERALNOG URBANISTIČKOG RJEŠENJA

NARUČILAC	OPŠTINA BIJELO POLJE
NOSILAC IZRADE	MONTENEGROPROJEKT PLANET CLUSTER
PRILOG	TEHNIČKA INFRASTRUKTURA Elektroenergetika
RUKOVODILAC TIMA	mr Jadranka Popović, dipl.ing.arh.urb. Antonio Jansana Vega, arhitekta
ODGOVORNI PLANER	Nada Dašić, dipl.inž.el.
datum: mart 2014 god	R 1:5000	list br. 9

Crna Gora - Opština Bijelo Polje
Sekretarijat za planiranje i uređenje prostora
BIJELO POLJE

MAGISTRALNI PUT POSTOJEĆI

LOKALNI PUT

GRADSKA OBILAZNICA KAO DIO DRŽAVNOG PUTA POSTOJEĆA

GRADSKA OBILAZNICA KAO DIO DRŽAVNOG PUTA PLANIRANA

GRADSKA ULICA KAO DIO DRŽAVNOG PUTA

GLAVNA GRADSKA ULICA

SABIRNA ULICA

PRISTUPNE ULICE

PRISTUPNE ULICE POSTOJEĆE

PJEŠAČKE POVRŠINE

ZAŠTITNI POJASEVI OBILAZNOG PUTA M-21 - - - 60m; - - - 25m;
(Čl.41 i Čl.70 Zakona o putevima SI list RCG, br. 42/04)

ŽELJEZNIČKA PRUGA BEOGRAD-BAR SA INFRASTRUKTURNIM I PRUŽNIM POJASOM
(Zakon o ŽELJEZNICI SI list RCG, br. 27/2013)

IDEJNO RJEŠENJE TRASE PRUGE PLJEVLJA-BIJELO POLJE VAR 1-7 L=56.42KM

IDEJNO RJEŠENJE TRASE PRUGE BIJELO POLJE-BERANE-PEĆ VAR 2-2 L=56.89KM

IDEJNO RJEŠENJE TRASE PRUGE BIJELO POLJE-BERANE-PEĆ VAR 2-3 L=55.50KM

KORIDOR TRASE PRUGE PLJEVLJA-BIJELO POLJE VAR 1-7 B=400M

KORIDOR TRASE PRUGE BIJELO POLJE-BERANE-PEĆ VAR 2-2 I V2.3 B=400M

AUTOBUSKA STANICA

ŽELJEZNIČKA STANICA

STAJALIŠTE ŽELJEZNIČKO

BENZINSKA PUMPA

JAVNA PARKING GARAŽA

HELIODROM

LEGENDA:

ELEKTRONSKI KOMUNIKACIONI CVOR CT POSTOJEĆI

TELEKOMUNIKACIONA KANALIZACIJA POSTOJECA SA MAGISTRALNIM OPTICKIM KABLOM U VLASNISTVU CT

TELEKOMUNIKACIONA KANALIZACIJA POSTOJECA SA MAGISTRALNIM OPTICKIM KABLOM U VLASNISTVU ZIOG

GENERALNO URBANISTIČKO RJEŠENJE BIJELOG POLJA

PLAN

LEGENDA:

OBJAVA O DONOŠENJU
PLP-a - Bijelo Polje
broj: 03 - 725
od 06.02.2014 godine
PREDSJEDNIK SKUPŠTINE
Dženal Ljetković

GRANICA GENERALNOG URBANISTIČKOG RJEŠENJA

NARUČILAC	OPŠTINA BIJELO POLJE
NOSILAC IZRADE	MONTENEGROPROJEKT PLANET CLUSTER
PRILOG	TEHNIČKA INFRASTRUKTURA Elektronska komunikaciona infrastruktura (Telekomunikacije)
RUKOVODILAC TIMA	mr Vladimira Popović, dipl.ing.arh.urb. Antonio Jansana Vega, arhitekta
ODGOVORNI PLANER	Zeljko Marić, dipl.ing.el.
datum: mart 2014 god.	R 1:5000 / list br. 10

Crna Gora
Opština Bijelo Polje
Sekretarijat za planiranje i uređenje prostora
BIJELO POLJE

LEGENDA:

LEGENDA

- MAGISTRALNI PUT POSTOJEĆI
- LOKALNI PUT
- GRADSKA OBILAZNICA KAO DIO DRŽAVNOG PUTA POSTOJEĆA
- GRADSKA OBILAZNICA KAO DIO DRŽAVNOG PUTA PLANIRANA
- GRADSKA ULICA KAO DIO DRŽAVNOG PUTA
- GLAVNA GRADSKA ULICA
- SABIRNA ULICA
- PRIOTSKA ULICA
- PRISTUPNA ULICA POSTOJEĆE
- PJEŠAČKE POVRŠINE
- ZAŠTITNI POJAS OBILAZNOG PUTA M-21 ... 60m ... 25m
- ŽELJEZNICA PRUGA BEOGRAD-BAR SA INFRASTRUKTURNIM I PRUŽNIM POJASOM
- IDEJNO RJEŠENJE TRASE PRUGE PLJEVLJA-BIJELO POLJE VAR 1-7 L=56.42KM
- IDEJNO RJEŠENJE TRASE PRUGE BIJELO POLJE-BERANE-PEĆ VAR 2-2 L=58.89KM
- IDEJNO RJEŠENJE TRASE PRUGE BIJELO POLJE-BERANE-PEĆ VAR 2-3 L=55.50KM
- KORIDOR TRASE PRUGE PLJEVLJA-BIJELO POLJE VAR 1-7 Š=400M
- KORIDOR TRASE PRUGE BIJELO POLJE-BERANE-PEĆ VAR 2-2 I V2.3 Š=400M
- AUTOBUSKA STANICA
- ŽELJEZNIČKA STANICA
- STAJALIŠTE ŽELJEZNIČKO
- BENZINSKA PUMPA
- JAVNA PARKIRALIŠTA GARAŽA
- HELIODROM

LEGENDA

Površine za javnu upotrebu PU

Objekti javnog interesa za koje se donosi urbanistički plan

Objekti javnog interesa za koje se donosi prostorni plan

Objekti javnog interesa za koje se donosi urbanistički plan

Objekti javnog interesa za koje se donosi prostorni plan PUS

Park šuma - Sportski

Park šuma - Ostali

JAVNE FUNKCIJE

- ŠKOLA
- POŠTA
- BOLNICA
- SUD
- POLICIJA
- VATROGASCI
- REZERVOAR
- PILANA
- Sakralni objekat
- Civilna arhitektura
- Kultura baština-Lokalnog značaja
- Kultura baština-Nacionalnog značaja
- Koncesiona poruđa
- Mineralne sirovine
- Izvor vode od 100-1000L/s
- Veoke vode Lima

MREŽA NASELJA

- Centar regionalnog značaja
- Opštinski centar
- Ostala naselja

GENERALNO URBANISTIČKO RJEŠENJE BIJELOG POLJA

PLAN

LEGENDA

Granica parcelacionog urbanističkog rješenja (oko 1159ha)

Granica i broj katastarske parcele

Granice detaljnih urbanističkih planova

NARUČILAC	OPŠTINA BIJELO POLJE		
NOSILAC IZRADE	MONTENEGRO PROJEKT	PLANET CLUSTER	
PRILOG	PEJZAŽNA ARHITEKTURA		
RUKOVODILAC TIMA	mr Jelena Popović, dipl.ing.arh.urb Antonio Milošević, dipl.ing.arhitekta		
ODGOVORNI PLANER	Snežana Vujičić, dipl.ing.pejz.arh.		
datum: mart 2014.god.		R 1:5000	list br. 6

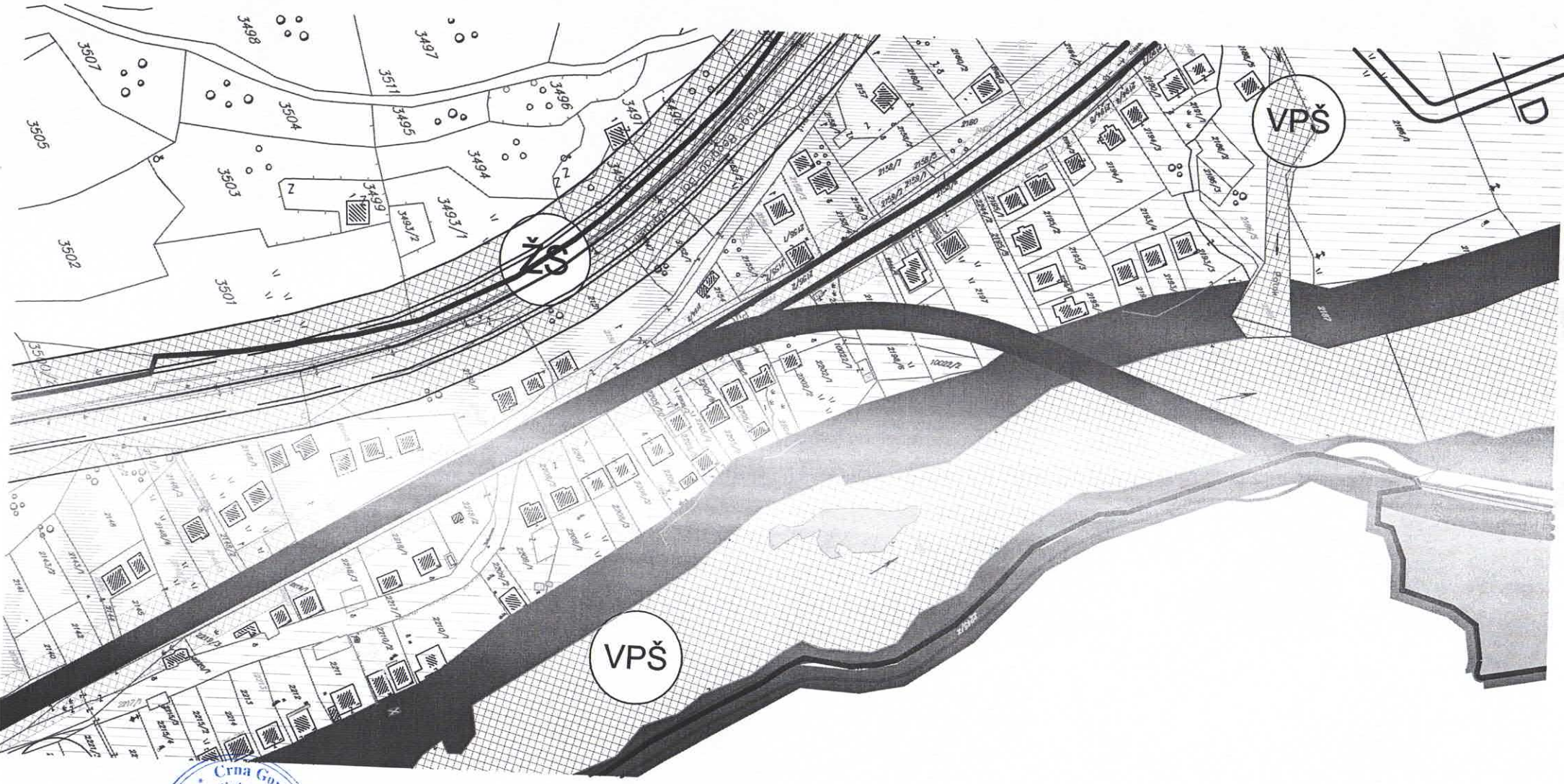
VPŠ
VPŠ
3498
3497
3507
3511
3496
3504
3495
3505
3494
3503
3499
3493/1
3493/2
3502
3501
3500/2
2158/7
2158/5
2158/1
2159/3
2159/1
2160/1
2160/2
2161/1
2161/2
2162/1
2162/2
2163/1
2163/2
2163/3
2164/1
2164/2
2164/3
2164/4
2164/5
2165/1
2165/2
2165/3
2166/1
2166/2
2166/3
2166/4
2166/5
2167/1
2167/2
2168/1
2168/2
2168/3
2168/4
2169/1
2169/2
2169/3
2169/4
2170/1
2170/2
2170/3
2170/4
2171/1
2171/2
2171/3
2172/1
2172/2
2173/1
2173/2
2174/1
2174/2
2175/1
2175/2
2176/1
2176/2
2177/1
2177/2
2178/1
2178/2
2179/1
2179/2
2180/1
2180/2
2181/1
2181/2
2182/1
2182/2
2183/1
2183/2
2184/1
2184/2
2185/1
2185/2
2186/1
2186/2
2187/1
2187/2
2188/1
2188/2
2189/1
2189/2
2190/1
2190/2
2191/1
2191/2